指宿有料道路（Ⅱ期）線形改良工事R7-6工区

平 面 図 S=1:1,000

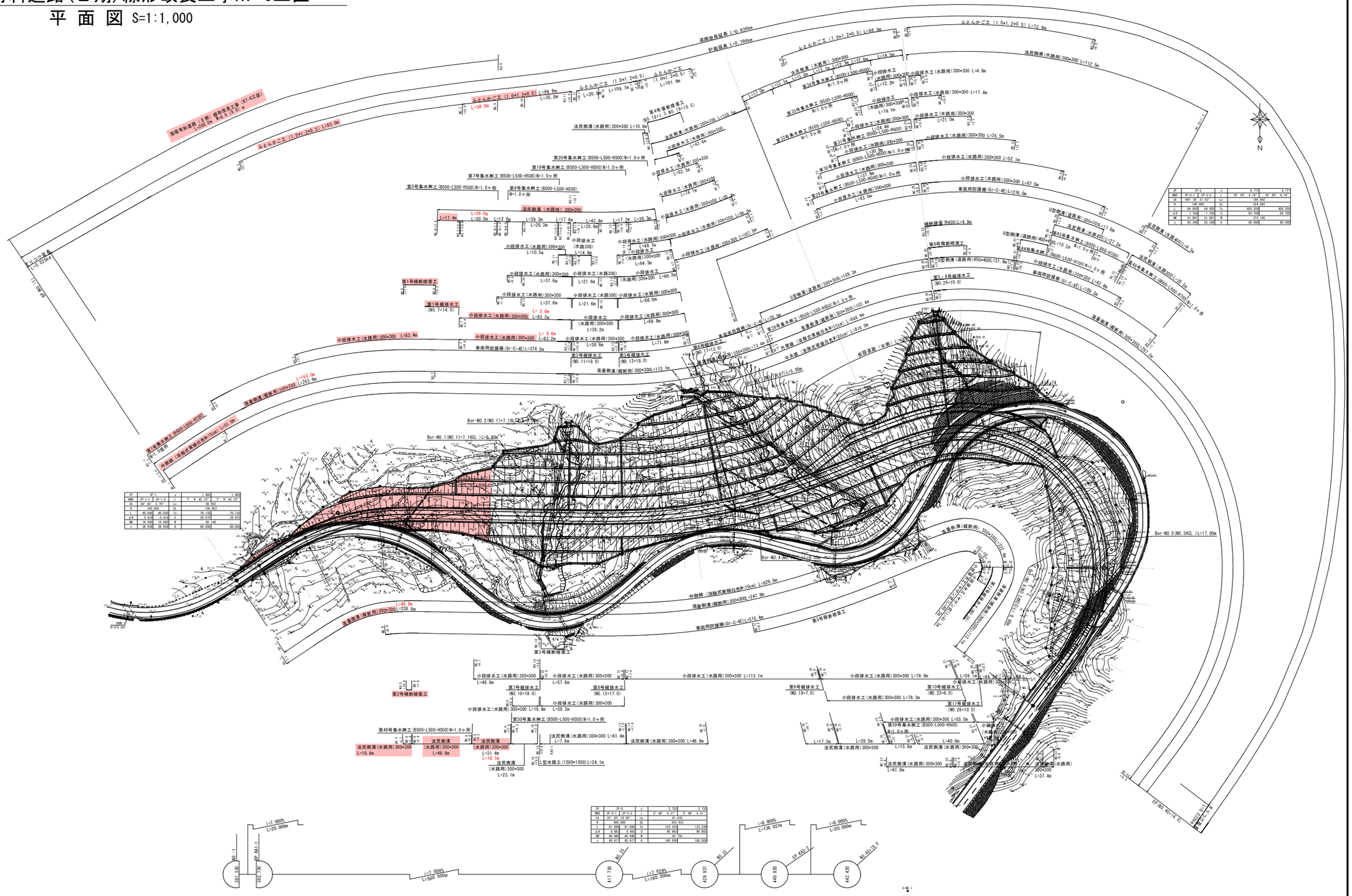

実 施 設 計 図　B-1工区

鹿児島県道路公社	
工事名	指宿有料道路（Ⅱ期）線形改良工事（R7-6工区）
~~河川~~ 路線名	主要地方道　指宿鹿児島インター線
工事箇所	南九州 ~~郡~~ 市 知覧 町 ~~村~~ 地内
図面種類	平面図
縮尺	1:1,000
図面番号	全 19 葉 第 1 号

指宿有料道路（Ⅱ期）線形改良工事　縦断図(1)

指宿鹿児島インター線　南九州市知覧町地内（B-1工区）

V=1: 200
H=1:1,000

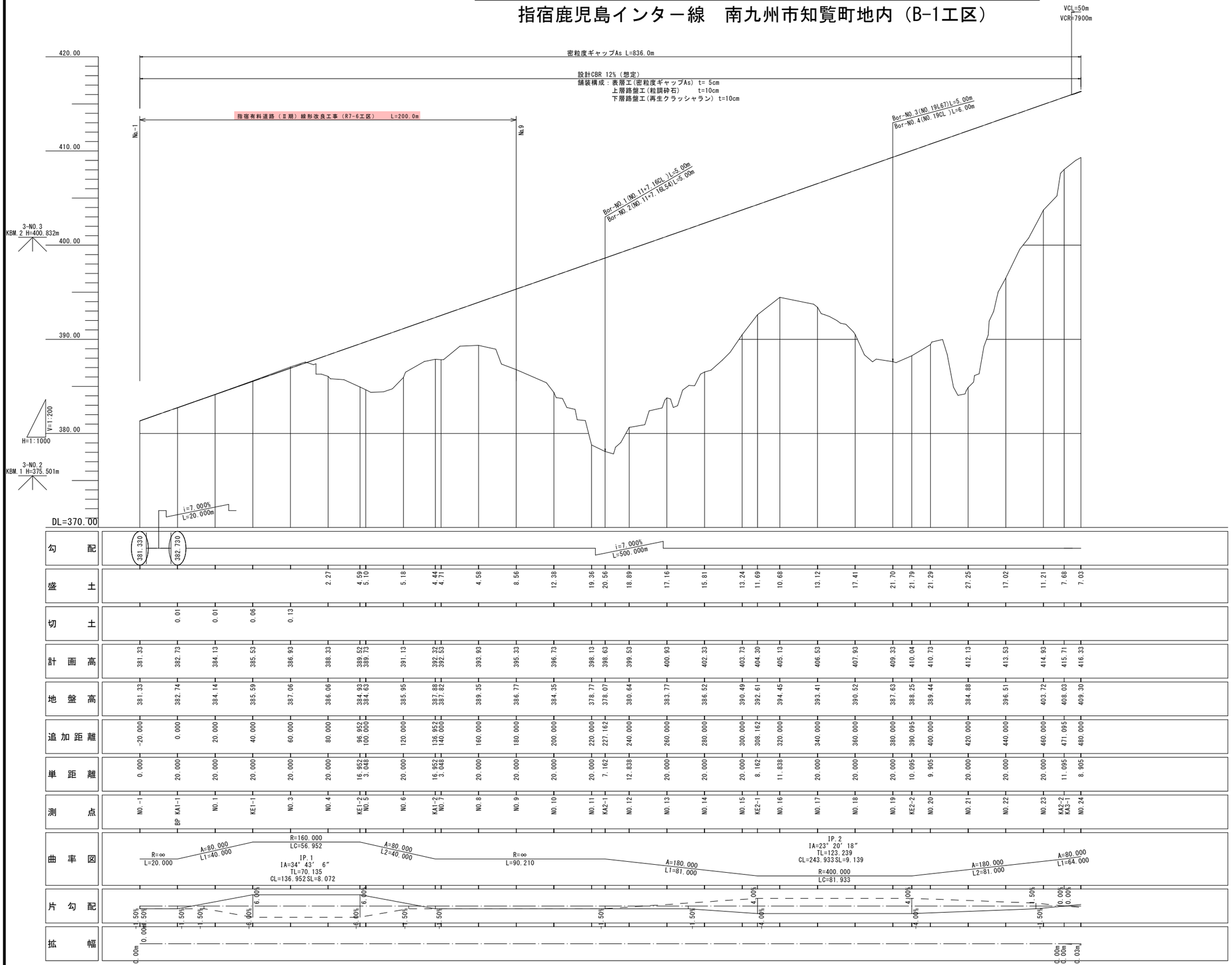

実施設計図 B-1工区

鹿児島県道路公社	
工事名	指宿有料道路（Ⅱ期）線形改良工事（R7-6工区）
~~河川~~ 路線名	主要地方道　指宿鹿児島インター線
工事箇所	南九州 ~~郡~~ 市 知覧 町 ~~村~~ 地内
図面種類	縦断図(1)
縮尺	V=1:200, H=1:1,000
図面番号	全 19 葉 第 2 号

標準横断図（盛土部）

S=1:100

NO.9
GH=386.77
FH=395.330

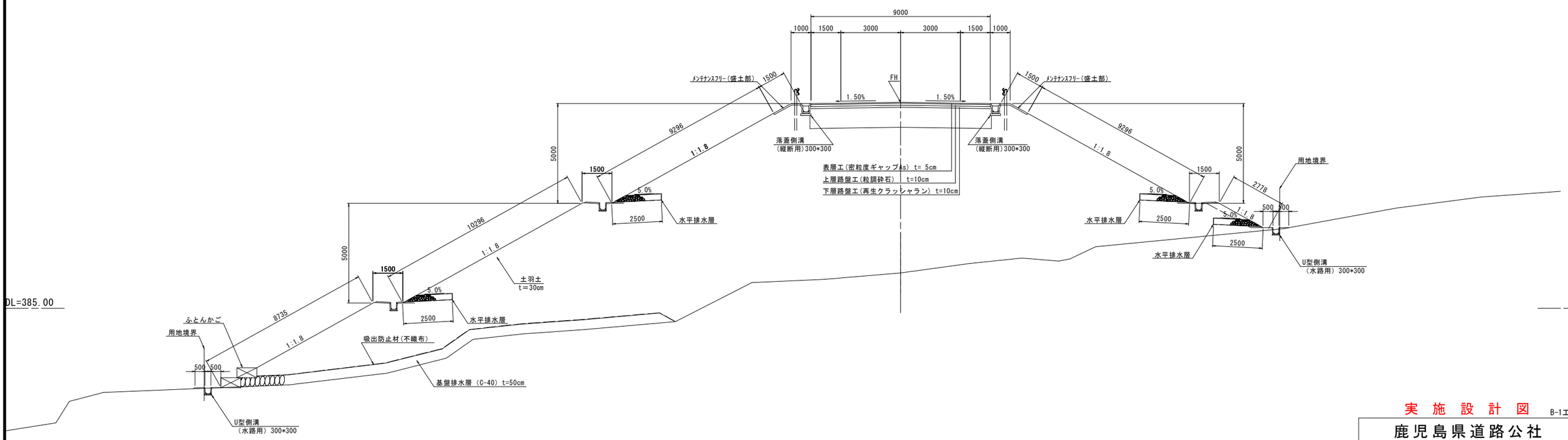

実 施 設 計 図

B-1工区

鹿児島県道路公社	
工事名	指宿有料道路（Ⅱ期）線形改良工事（R7-6工区）
~~河川~~ 路線名	主要地方道　指宿鹿児島インター線
工事箇所	南九州 ~~郡~~ 市 知覧 町 ~~村~~ 地内
図面種類	標準横断図（盛土部）
縮尺	S=1:100
図面番号	全 19 葉 第 3 号

横断図（その 1 ） S=1:100

BP		①砂	②礫質土	③軟岩Ⅰ	
切取	人力				
	片切	3.7			
	オープン				
床掘	人力				
	機械 W<2	0.4			
	機械 2≦W				
埋戻	A:4≦W,				
	B:4≦W, W,<1				
	C:1≦W,<4,W,<1				
	D:W,<1,W,<1	0.3			
埋戻コンクリート					
基面整正		0.5			
盛土		W<2.5	2.5≦W<4	4≦W	
	路体				
	路床				
	その他	土羽土	敷外	表土	客土
法面整形	切土 人力				
	切土 機械	4.3			
	盛土 人力				
	盛土 機械				
法面保護工	切土 植生基材				
	切土 モルタル吹付	t=5cm		t=8cm	4.8
	切土 コンクリート				
	盛土 張芝				
	盛土 張コンクリート	t=5cm		t=7cm	
舗装工		W<1.4	1.4≦W<3	3≦W	
	車道①	0.50			
	幅広小段				
不陸整正					
舗装剥取(As)					
基盤排水層					

No.0

GH=382.74
FH=382.730

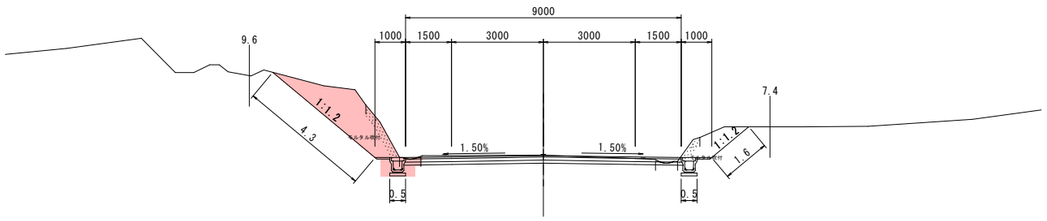

NO.-1		①砂	②礫質土	③軟岩Ⅰ	
切取	人力				
	片切				
	オープン				
床掘	人力				
	機械 W<2				
	機械 2≦W				
埋戻	A:4≦W,				
	B:4≦W, W,<1				
	C:1≦W,<4,W,<1				
	D:W,<1,W,<1				
埋戻コンクリート					
基面整正					
盛土		W<2.5	2.5≦W<4	4≦W	
	路体				
	路床				
	その他	土羽土	敷外	表土	客土
法面整形	切土 人力				
	切土 機械				
	盛土 人力				
	盛土 機械				
法面保護工	切土 植生基材				
	切土 モルタル吹付				
	切土 コンクリート				
	盛土 張芝				
	盛土 張コンクリート	t=5cm		t=7cm	
舗装工		W<1.4	1.4≦W<3	3≦W	
	車道①				
	幅広小段				
不陸整正					
舗装剥取(As)					
基盤排水層					

NO.-1

GH=381.33
FH=381.330

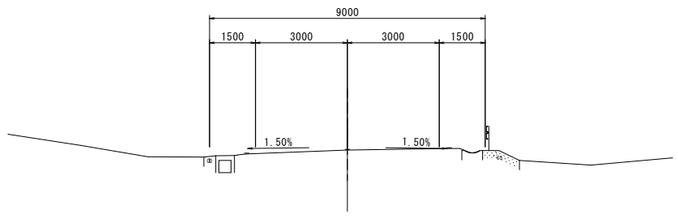

NO.2		①砂	②礫質土	③軟岩Ⅰ	
切取	人力				
	片切				
	オープン				
床掘	人力				
	機械 W<2				
	機械 2≦W				
埋戻	A:4≦W,				
	B:4≦W, W,<1				
	C:1≦W,<4,W,<1				
	D:W,<1,W,<1				
埋戻コンクリート					
基面整正					
盛土		W<2.5	2.5≦W<4	4≦W	
	路体	2.0	0.7		
	路床	0.1			
	その他	土羽土	敷外	表土	客土
法面整形	切土 人力				
	切土 機械				
	盛土 人力				
	盛土 機械	3.8			
法面保護工	切土 植生基材				
	切土 モルタル吹付				
	切土 コンクリート				
	盛土 張芝	2.8			
	盛土 張コンクリート	t=5cm		t=7cm	1.5
舗装工		W<1.4	1.4≦W<3	3≦W	
	車道①			0.66	
	幅広小段				
不陸整正					
舗装剥取(As)					
基盤排水層					

NO.2

GH=385.59
FH=385.530

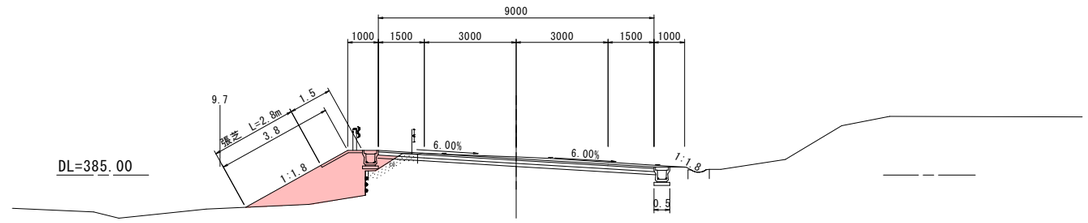

NO.1		①砂	②礫質土	③軟岩Ⅰ	
切取	人力				
	片切	2.1			
	オープン				
床掘	人力				
	機械 W<2	0.4			
	機械 2≦W				
埋戻	A:4≦W,				
	B:4≦W, W,<1				
	C:1≦W,<4,W,<1				
	D:W,<1,W,<1	0.3			
埋戻コンクリート					
基面整正		0.5			
盛土		W<2.5	2.5≦W<4	4≦W	
	路体				
	路床				
	その他	土羽土	敷外	表土	客土
法面整形	切土 人力				
	切土 機械	3.4			
	盛土 人力				
	盛土 機械				
法面保護工	切土 植生基材				
	切土 モルタル吹付	t=5cm		t=8cm	3.9
	切土 コンクリート				
	盛土 張芝				
	盛土 張コンクリート	t=5cm		t=7cm	
舗装工		W<1.4	1.4≦W<3	3≦W	
	車道①	0.50		9.00	
	幅広小段				
不陸整正		9.12			
舗装剥取(As)					
基盤排水層					

NO.1

GH=384.14
FH=384.130

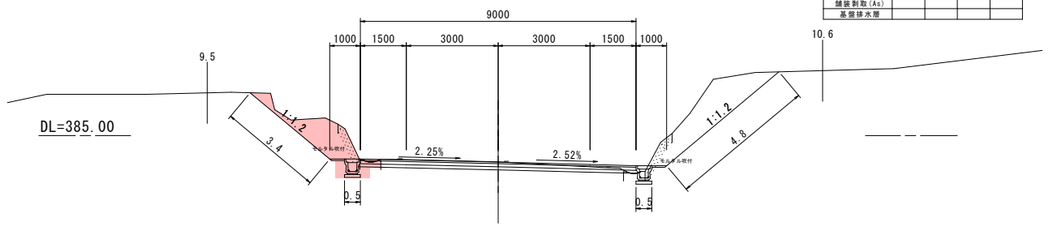

実施設計図 B-1工区

鹿児島県道路公社	
工事名	指宿有料道路(Ⅱ期)線形改良工事(R7-6工区)
~~河川~~ 路線 名	主要地方道 指宿鹿児島インター線
工事箇所	南九州 ~~郡~~ 市 知覧 町 ~~村~~ 地内
図面種類	横断図（その1）
縮尺	1:100
図面番号	全 19 葉 第 4 号

横断図（その 2 ） S=1:100

NO.4			①砂	②礫質土	③軟岩Ⅰ	
切取	人力					
	片切					
	オープン					
床掘	人力					
	機械	H<2				
		2≦H				
埋戻	A:4≦H					
	B:4≦H、H_1<1					
	C:1≦H、<4、H_1<1					
	D:H_1<1、H_1<1					
埋戻コンクリート						
路面整正						
盛土			H<2.5	2.5≦H<4	4≦H	
	路体		1.7	0.3	45.7	
	路床				6.1	
	その他		土羽土	敷外	表土	客土
法面整形	切土	人力				
		機械	0.8			
	盛土	人力				
		機械	15.6			
法面保護工	切土	植生基材				
		モルタル吹付	t=5cm	0.8		
		コンクリート				
	盛土	張芝	14.0			
		張コンクリート	t=5cm	1.5	t=7cm	1.5
舗装工			H<1.4	1.4≦H<3	3≦H	
	車道①				6.62	
	幅広小段					
不陸整正						
舗装剥取(As)						
基盤排水層						
水平排水材			2.50			

NO.4

GH=386.06
FH=388.330

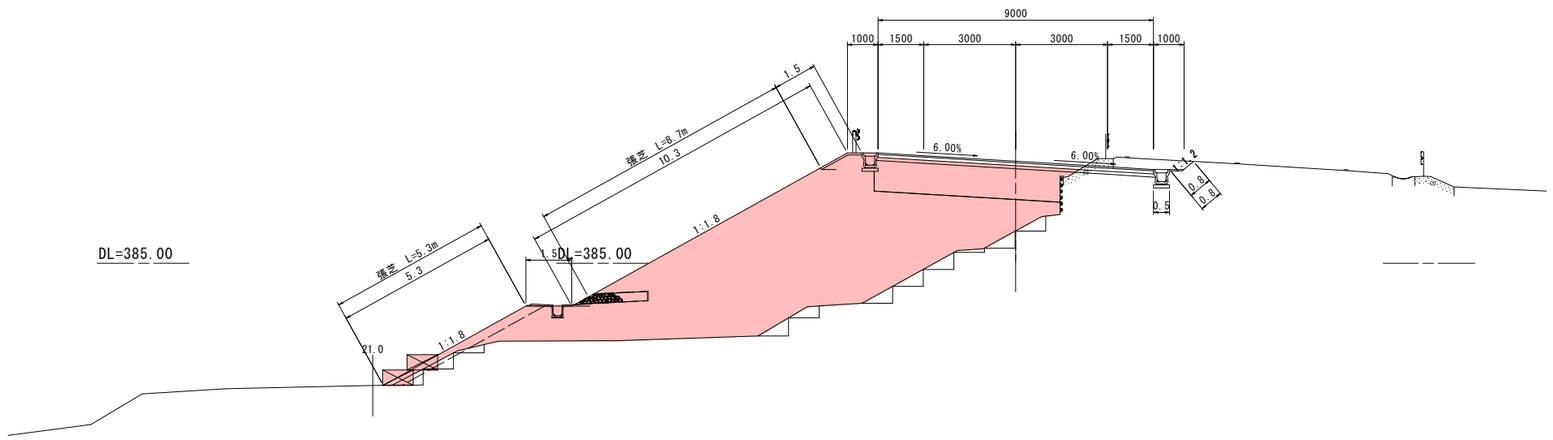

NO.3			①砂	②礫質土	③軟岩Ⅰ	
切取	人力					
	片切					
	オープン					
床掘	人力					
	機械	H<2				
		2≦H				
埋戻	A:4≦H					
	B:4≦H、H_1<1					
	C:1≦H、<4、H_1<1					
	D:H_1<1、H_1<1					
埋戻コンクリート						
路面整正						
盛土			H<2.5	2.5≦H<4	4≦H	
	路体		1.7	0.3	18.7	
	路床		1.3	1.0		
	その他		土羽土	敷外	表土	客土
法面整形	切土	人力				
		機械				
	盛土	人力				
		機械	11.2			
法面保護工	切土	植生基材				
		モルタル吹付				
		コンクリート				
	盛土	張芝	10.2			
		張コンクリート	t=5cm		t=7cm	1.5
舗装工			H<1.4	1.4≦H<3	3≦H	
	車道①				2.98	
	幅広小段					
不陸整正						
舗装剥取(As)						
基盤排水層						
水平排水材						

NO.3

GH=387.06
FH=386.930

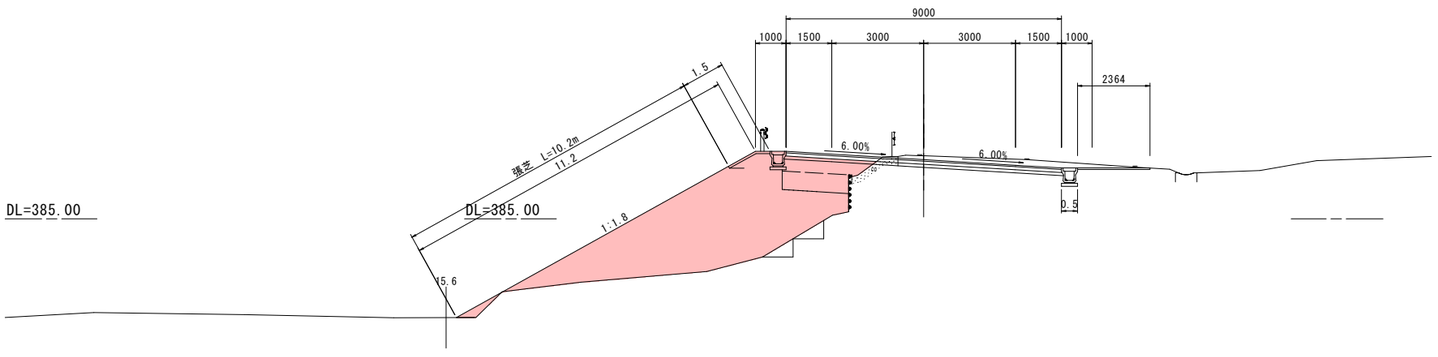

実施設計図 B-1工区

鹿児島県道路公社	
工事名	指宿有料道路(Ⅱ期)線形改良工事(R7-6工区)
~~河川~~ 路線名	主要地方道 指宿鹿児島インター線
工事箇所	南九州 ~~都~~市 知覧 町~~村~~ 地内
図面種類	横断図（その2）
縮尺	1:100
図面番号	全 19 葉 第 5 号

横断図（その 3 ） S=1:100

NO.5			①砂	②礫質土	③軟岩Ⅰ	
切取	人力					
	片切					
	オープン					
床掘	人力					
	機械	H<2				
		2≦H				
埋戻	A:4≦H,					
	B:4≦H, H,<1					
	C:1≦H, <4, H,<1					
	D:H, <1, H,<1					
埋戻コンクリート						
路面整正						
盛土			H<2.5	2.5≦H<4	4≦H	
	路体		3.5	0.3	88.1	
	路床				9.1	
	その他		土羽土	敷外	表土	客土
法面整形	切土	人力				
		機械				
	盛土	人力				
		機械	17.7			
法面保護工	切土	植生基材				
		モルタル吹付				
		コンクリート				
	盛土	張芝	15.1			
		張コンクリート	t=5cm	1.5	t=7cm	3.0
舗装工			H<1.4	1.4≦H<3	3≦H	
	車道①				9.00	
	幅広小段					
不陸整正						
舗装剥取(As)						
基盤排水層						
水平排水材			2.50			

NO.5

GH=384.63
FH=389.730

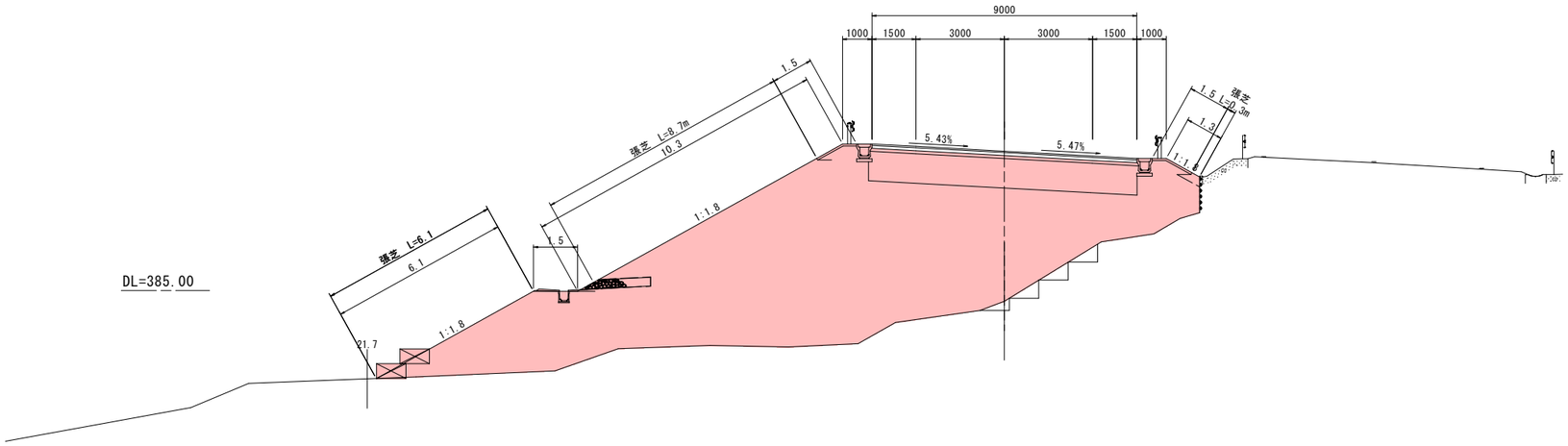

KE.1-2			①砂	②礫質土	③軟岩Ⅰ	
切取	人力					
	片切					
	オープン					
床掘	人力					
	機械	H<2				
		2≦H				
埋戻	A:4≦H,					
	B:4≦H, H,<1					
	C:1≦H, <4, H,<1					
	D:H, <1, H,<1					
埋戻コンクリート						
路面整正						
盛土			H<2.5	2.5≦H<4	4≦H	
	路体		3.0	0.3	83.4	
	路床				9.1	
	その他		土羽土	敷外	表土	客土
法面整形	切土	人力				
		機械				
	盛土	人力				
		機械	16.8			
法面保護工	切土	植生基材				
		モルタル吹付				
		コンクリート				
	盛土	張芝	14.4			
		張コンクリート	t=5cm	1.5	t=7cm	2.8
舗装工			H<1.4	1.4≦H<3	3≦H	
	車道①				9.00	
	幅広小段					
不陸整正						
舗装剥取(As)						
基盤排水層						
水平排水材			2.50			

KE.1-2

GH=384.93
FH=389.517

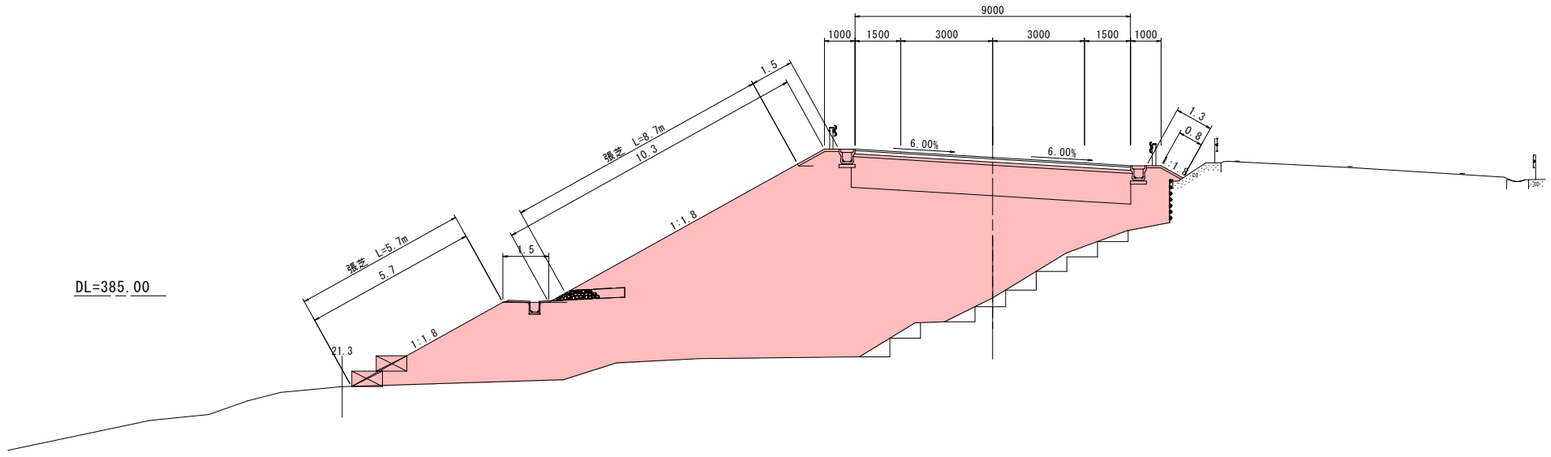

実施設計図 B-1工区

鹿児島県道路公社	
工事名	指宿有料道路(Ⅱ期)線形改良工事(R7-6工区)
~~河川~~ 路線名	主要地方道　指宿鹿児島インター線
工事箇所	南九州 ~~郡~~ 市 知覧 町 ~~村~~ 地内
図面種類	横断図（その3）
縮尺	1:100
図面番号	全 19 葉 第 6 号

横断図（その 4 ） S=1:100

KA.1-2			①砂	②礫質土	③軟岩Ⅰ	
切取	人力					
	片切					
	オープン					
床掘	人力					
	機械	H<2	0.7			
		2≦H				
埋戻	A:4≦H,					
	B:4≦H, H,<1					
	C:1≦H,<4 H,<1					
	D:H,<1, H,<1		0.5			
埋戻コンクリート						
路面整正			0.8			
盛土			H<2.5	2.5≦H<4	4≦H	
	路体		3.4	0.2	77.0	
	路床				9.1	
	その他		土羽土	敷外	表土	客土
法面整形	切土	人力				
		機械				
	盛土	人力				
		機械	21.0			
法面保護工	切土	植生基材				
		モルタル吹付				
		コンクリート				
	盛土	張芝	18.4			
		張コンクリート	t=5cm	1.5	t=7cm	3.0
舗装工			H<1.4	1.4≦H<3	3≦H	
	車道①				9.00	
	幅広小段					
不陸整正						
舗装剥取(As)						
基盤排水層						
水平排水材			2.50			

KA.1-2

GH=387.88
FH=392.317

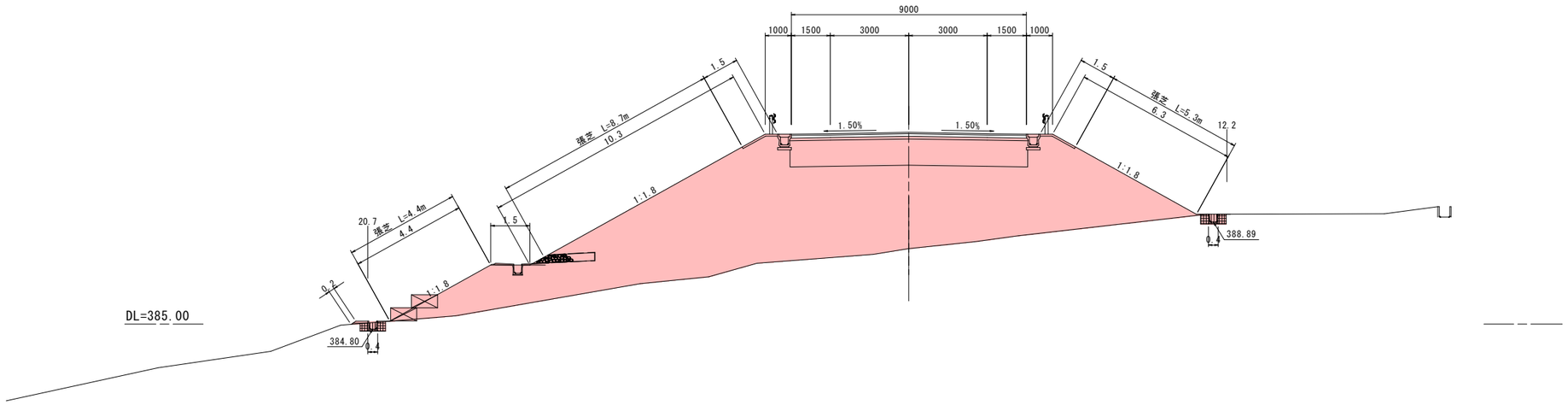

NO.6			①砂	②礫質土	③軟岩Ⅰ	
切取	人力					
	片切					
	オープン					
床掘	人力					
	機械	H<2				
		2≦H				
埋戻	A:4≦H,					
	B:4≦H, H,<1					
	C:1≦H,<4 H,<1					
	D:H,<1, H,<1					
埋戻コンクリート						
路面整正						
盛土			H<2.5	2.5≦H<4	4≦H	
	路体		3.4	0.2	88.7	
	路床				9.1	
	その他		土羽土	敷外	表土	客土
法面整形	切土	人力				
		機械				
	盛土	人力				
		機械	17.8			
法面保護工	切土	植生基材				
		モルタル吹付				
		コンクリート				
	盛土	張芝	15.2			
		張コンクリート	t=5cm	1.5	t=7cm	3.0
舗装工			H<1.4	1.4≦H<3	3≦H	
	車道①				9.00	
	幅広小段					
不陸整正						
舗装剥取(As)						
基盤排水層						
水平排水材			2.50			

NO.6

GH=385.95
FH=391.130

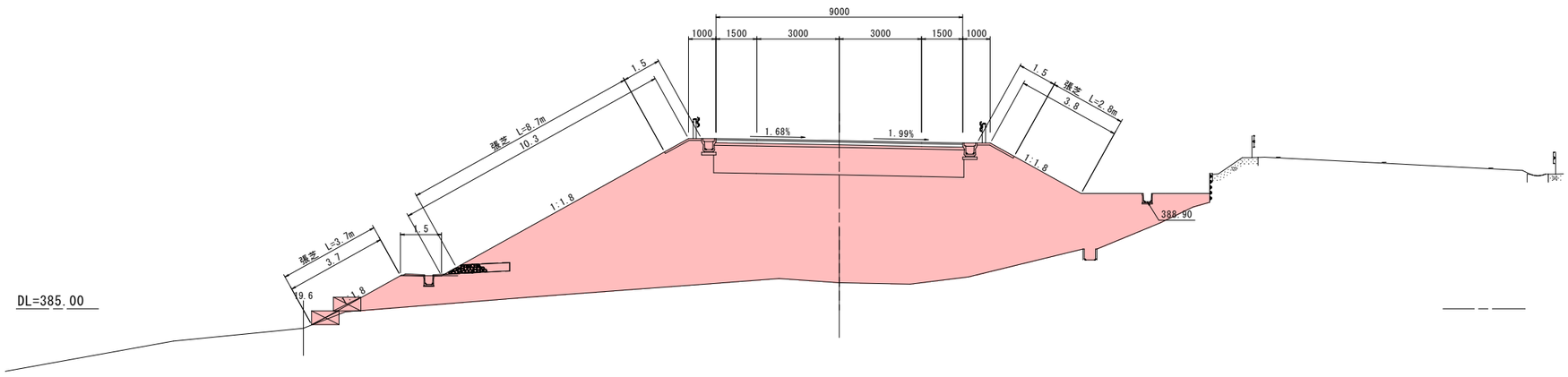

実施設計図

B-1工区

鹿児島県道路公社	
工事名	指宿有料道路(Ⅱ期)線形改良工事(R7-6工区)
~~河川~~ 路線名	主要地方道　指宿鹿児島インター線
工事箇所	南九州 ~~郡~~ 市 知覧 町 ~~村~~ 地内
図面種類	横断図（その4）
縮尺	1:100
図面番号	全 19 葉 第 7 号

横断図（その 5 ） S=1:100

NO.8			①砂	②礫質土	③軟岩Ⅰ	
切取	人力					
	片切					
	オープン					
床掘	人力					
	機械	H<2	0.3			
		2≦H				
埋戻	A:4≦H					
	B:4≦H、H_1<1					
	C:1≦H、<4、H_1<1					
	D:H_1<1、H_1<1		0.2			
埋戻コンクリート						
路面整正			0.4			
盛土			H<2.5	2.5≦H<4	4≦H	
	路体				56.2	
	路床					
	その他		土羽土	敷外	表土	客土
法面整形	切土	人力				
		機械				
	盛土	人力				
		機械	11.9			
法面保護工	切土	植生基材				
		モルタル吹付				
		コンクリート				
	盛土	張芝	11.3			
		種コンクリート	t=5cm	3.0	t=7cm	
舗装工			H<1.4	1.4≦H<3	3≦H	
	車道①					
	幅広小段					
不陸整正						
舗装剥取(As)						
基盤排水層			13.9			
水平排水材			2.5			

NO.8

GH=389.35
FH=393.930

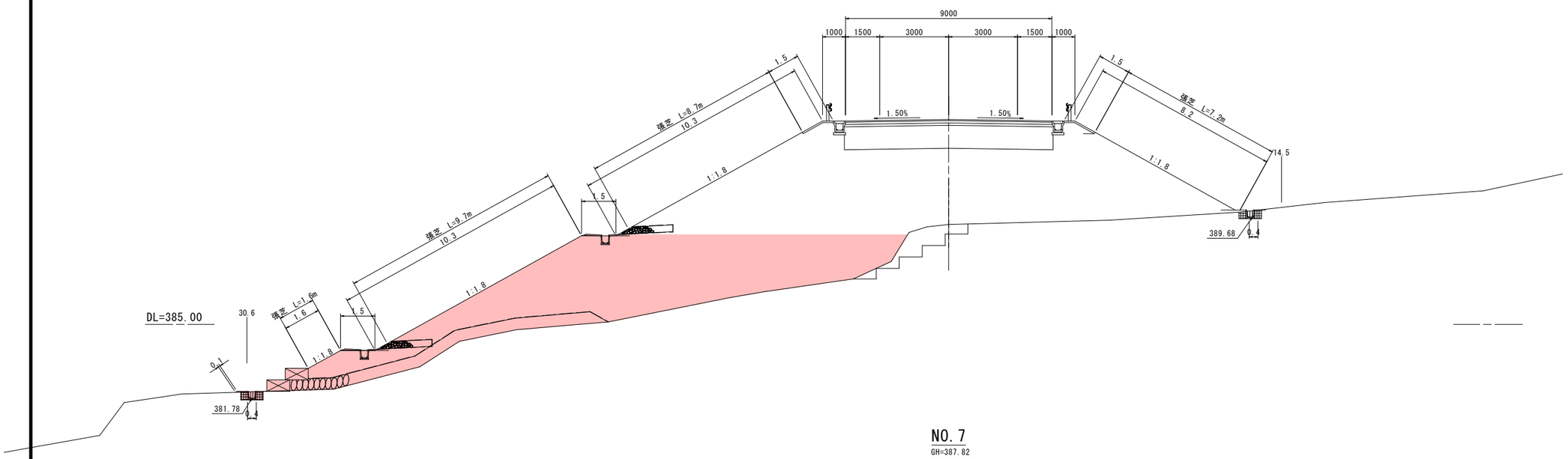

NO.7			①砂	②礫質土	③軟岩Ⅰ	
切取	人力					
	片切					
	オープン					
床掘	人力					
	機械	H<2	0.7			
		2≦H				
埋戻	A:4≦H					
	B:4≦H、H_1<1					
	C:1≦H、<4、H_1<1					
	D:H_1<1、H_1<1		0.5			
埋戻コンクリート						
路面整正			0.8			
盛土			H<2.5	2.5≦H<4	4≦H	
	路体		3.4	0.2	76.9	
	路床				9.1	
	その他		土羽土	敷外	表土	客土
法面整形	切土	人力				
		機械				
	盛土	人力				
		機械	21.6			
法面保護工	切土	植生基材				
		モルタル吹付				
		コンクリート				
	盛土	張芝	19.0			
		種コンクリート	t=5cm	1.5	t=7cm	3.0
舗装工			H<1.4	1.4≦H<3	3≦H	
	車道①				9.00	
	幅広小段					
不陸整正						
舗装剥取(As)						
基盤排水層						
水平排水材			2.5			

NO.7

GH=387.82
FH=392.530

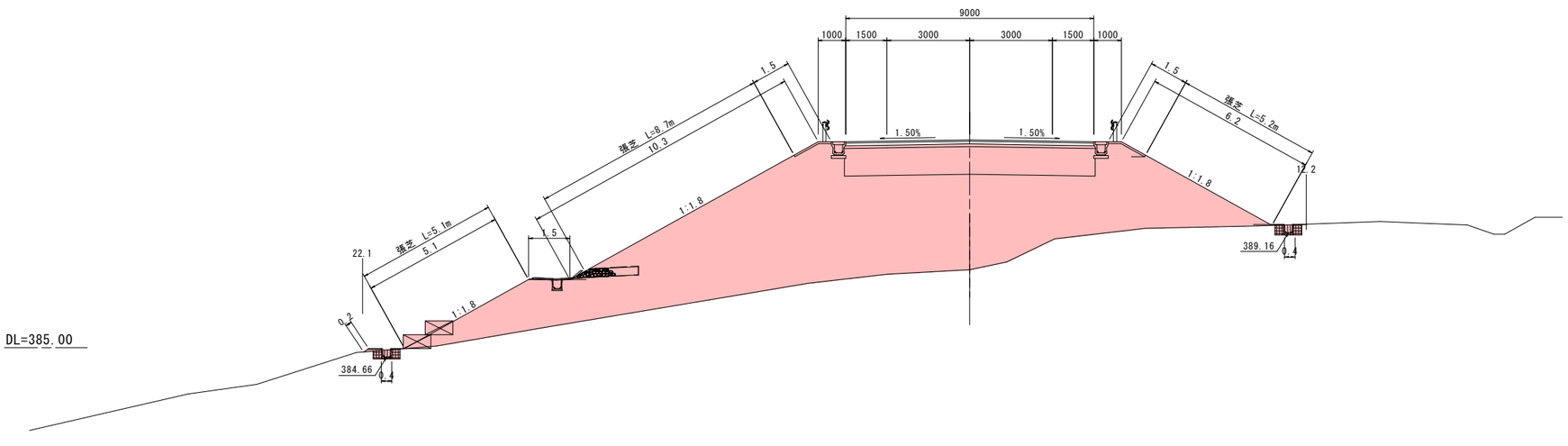

実 施 設 計 図

B-1工区

鹿児島県道路公社	
工事名	指宿有料道路(Ⅱ期)線形改良工事(R7-6工区)
~~河川~~ 路線 名	主要地方道　指宿鹿児島インター線
工事箇所	南九州 ~~郡~~ 市 知覧 町 ~~村~~ 地内
図面種類	横断図（その5）
縮　尺	1:100
図面番号	全 19 葉 第 8 号

横断図（その 6 ） S=1:100

NO.9
GH=386.77
FH=395.330

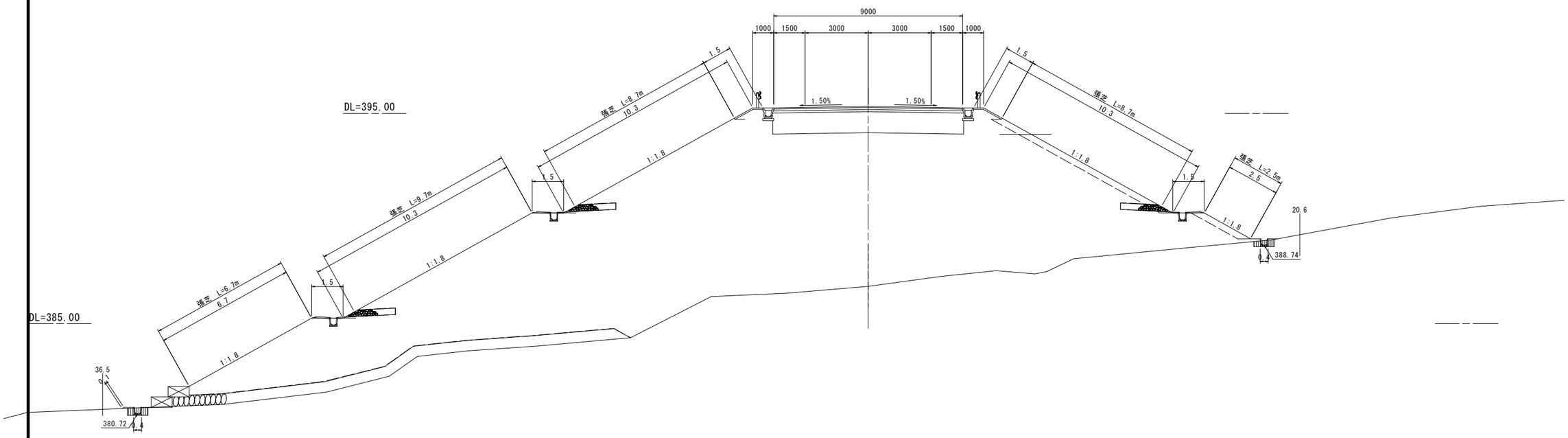

実 施 設 計 図　B-1工区

鹿児島県道路公社	
工事名	指宿有料道路(Ⅱ期)線形改良工事(R7-6工区)
~~河川~~ 路線名	主要地方道　指宿鹿児島インター線
工事箇所	南九州 ~~郡~~ 市 知覧 町 ~~村~~ 地内
図面種類	横断図（その6）
縮　尺	1:100
図面番号	全 19 葉 第 9 号

小構造物図（その1）

落蓋側溝
(縦断用)300*300　S=1:20

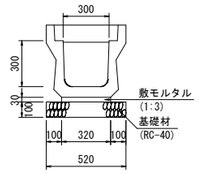

数量表　10.0m当り

工種	規格	計　算　式	数量	単位
側溝	300*300*2000 W=366kg		10.00	m
基礎材	RC-40 t=100mm	0.520*10.000	5.20	m2
敷モルタル	1：3	0.030*0.320*10.000	0.10	m3
蓋版	W=50kg L=497mm	10.000/0.500	20.00	枚

横断暗渠
R-400　S=1:20

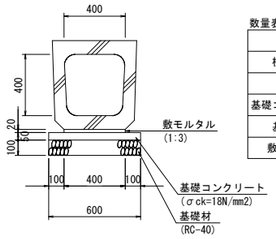

数量表　10.0m当り

工種	規格	計　算　式	数量	単位
横断暗渠	400*400*2000 W=762kg		10.00	m
基礎材	RC-40 t=100mm	0.600*10.000	6.00	m2
基礎コンクリート	σck=18N/mm2	0.050*0.600*10.000	0.30	m3
基礎型枠		0.050*10.000*2	1.00	m2
敷モルタル	1:3	0.020*0.400*10.000	0.08	m3

跳水防止板
(縦排水箇所)　S=1:20

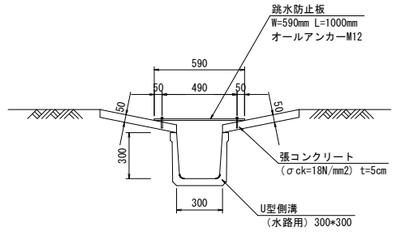

数量表　1.0m当り

工　種	規　格	計　算　式	数　量	単位
跳水防止板	W=590mm L=1000mm		1.00	m
オールアンカー	M12		6.00	本

U型側溝
(道路用) 300*300　S=1:20

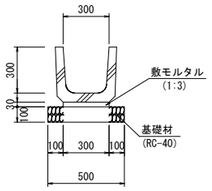

数量表　10.0m当り

工　種	規　格	計　算　式	数　量	単位
側溝	道路用 300*300		10.00	m
基礎材	RC-40 t=100mm	0.500*10.000	5.00	m2
敷モルタル	1:3	0.030*0.300*10.000	0.09	m3

縦排水工
(盛土法面部)　S=1:20

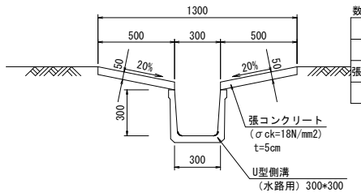

数量表　10.0m当り

工　種	規　格	計　算　式	数　量	単位
側溝	水路用 300*300		10.00	m
張コンクリート	σck=18N/mm2	0.500*0.050*2*10.000	0.50	m3
型枠		0.050*2*10.000	1.00	m2

小段排水工
法面 1:1.8　S=1:20

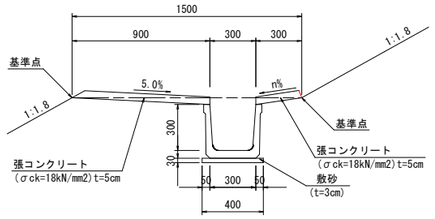

数量表　10.0m当り

工　種	規　格	計　算　式	数　量	単位
側溝	水路用 300*300		10.00	m
張コンクリート	σck=18kN/mm2	(0.900+0.300)*0.050*10.000	0.60	m3
型枠		0.050*2*10.000	1.00	m2

U型側溝
(道路用) 400*400　S=1:20

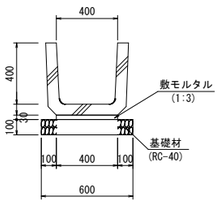

数量表　10.0m当り

工　種	規　格	計　算　式	数　量	単位
側溝	道路用 400*400		10.00	m
基礎材	RC-40 t=100mm	0.600*10.000	6.00	m2
敷モルタル	1:3	0.030*0.400*10.000	0.12	m3

縦排水工
(切土法面部)　S=1:20

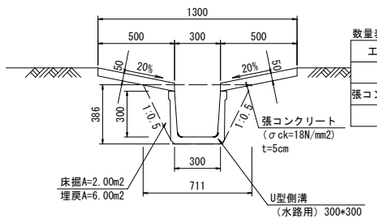

数量表　10.0m当り

工　種	規　格	計　算　式	数　量	単位
側溝	水路用 300*300		10.00	m
張コンクリート	σck=18N/mm2	0.500*0.050*2*10.000	0.50	m3
型枠		0.050*2*10.000	1.00	m2

小段排水工
ヤゲン式　S=1:20

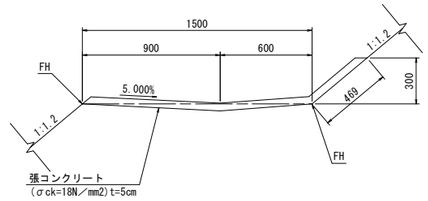

数量表　10.0m当り

工　種	規　格	計　算　式	数　量	単位
張コンクリート	σck=18N/mm2	(1.000+0.469)*0.050*10.000	0.73	m3

U型側溝
(水路用) 300*300　S=1:20

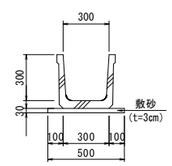

数量表　10.0m当り

工　種	規　格	計　算　式	数　量	単位
側溝	水路用 300*300		10.00	m
敷砂	t=30mm	0.030*0.500*10.000	0.15	m2

U型側溝
(水路用)400*400　S=1:20

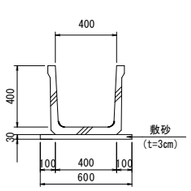

数量表　10.0m当り

工　種	規　格	計　算　式	数　量	単位
側溝	水路用 400*400		10.00	m
敷砂	t=30mm	0.030*0.600*10.000	0.18	m2

L型水路
1500*1500　S=1:20

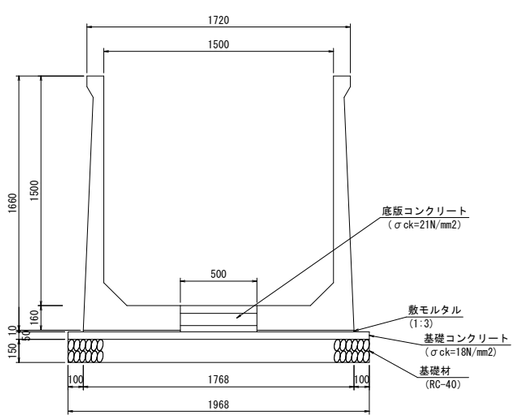

数量表(H=1500)　10.0m当り

工種	規格	計算式	数量	単位
KCフルームIII型	H=1500	L=2000 W=1290kg	20.00	m
底版コンクリート	σck=21N/mm2	(0.160+0.010)*0.500*10.000	0.85	m3
鉄　筋	SD345 D13	0.500*130.000*0.995	64.68	kg
	SD345 D13	10.000*2*0.995	19.90	kg
基 礎 材	RC-40 t=150mm	1.968*10.000	19.68	m2
基礎コンクリート	σck=18N/mm2	0.050*1.968*10.000	0.98	m3
同上型枠		0.050*10.000*2	1.00	m2
敷モルタル	1 : 3	0.634*0.010*10.000*2	0.13	m3
目 地 材		(0.160+0.010)*0.500	0.09	m2

実 施 設 計 図　B-1工区

鹿児島県道路公社	
工事名	指宿有料道路(Ⅱ期)線形改良工事(R7-6工区)
~~河川~~ 路線名	主要地方道　指宿鹿児島インター線
工事箇所	南九州 ~~郡~~ 市 知覧 町 ~~村~~ 地内
図面種類	小構造物図（その1）
縮　尺	図示
図面番号	全　19　葉 第　10　号

小構造物図（その2）

排水工標準図 S=1:100
（小段排水工部　水路用300*300）

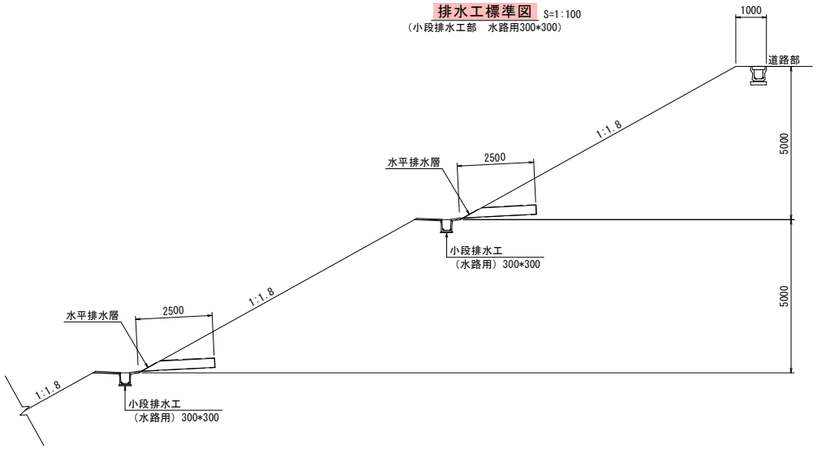

基盤排水層 S=1:50

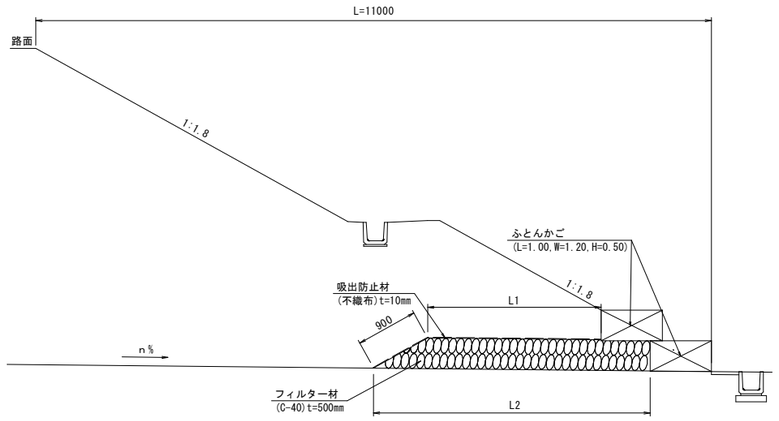

水平排水層 S=1:20
水抜き処理(盛土部)

断面図

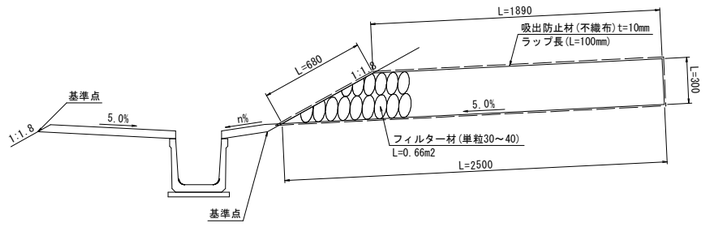

排水工標準図 S=1:100
（ヤゲン式）

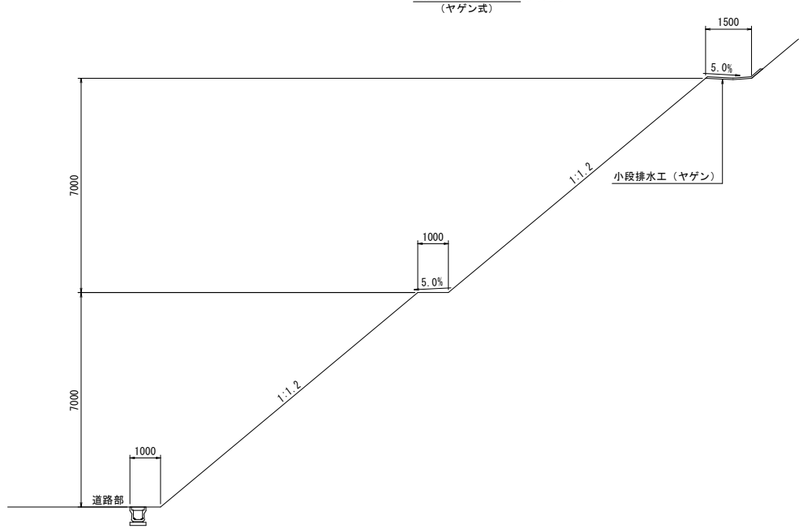

車両用防護柵 S=1:20
(Gr－C－4E)

正 面 図

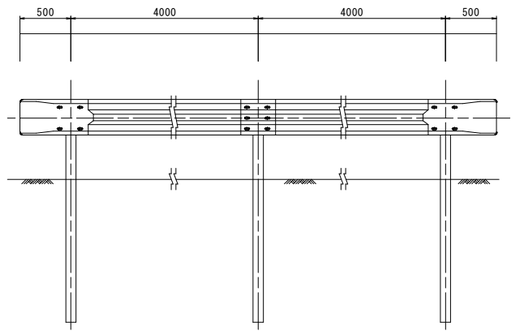

側 面 図

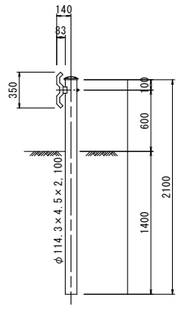

メンテナンスフリー(盛土部) S=1:50

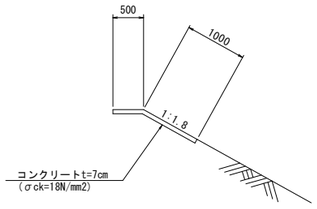

メンテナンスフリー(盛土部)　材料表　　10.0m当り

種　別	規　格	計　算　式	数　量	単位
コンクリート	σck=18N/mm2	((0.50+1.00)*10.00)*0.07	1.05	m3
目地材	エラスタイト t=10mm	(0.50+1.00)*0.07	0.11	m3

メンテナンスフリー(切土部) S=1:50

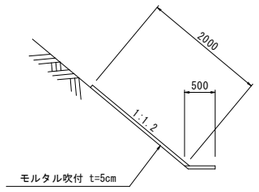

メンテナンスフリー(切土部)　材料表　　10.0m当り

種　別	規　格	計　算　式	数　量	単位
モルタル	σck=18N/mm2	((0.50+2.00)*10.00)*0.05	1.25	m3
目地材	エラスタイト t=10mm	(0.50+2.00)*0.05	0.13	m3

実 施 設 計 図　　B-1工区

鹿児島県道路公社	
工事名	指宿有料道路(Ⅱ期)線形改良工事(R7-6工区)
~~河川~~ 路線名	主要地方道　指宿鹿児島インター線
工事箇所	南九州 ~~郡~~ 市 知覧 町 ~~村~~ 地内
図面種類	小構造物図（その2）
縮　尺	図示
図面番号	全 19 葉 第 11 号

集水桝工（その2）

①B600-L600-H700　S=1:20
第1号集水桝

平面図

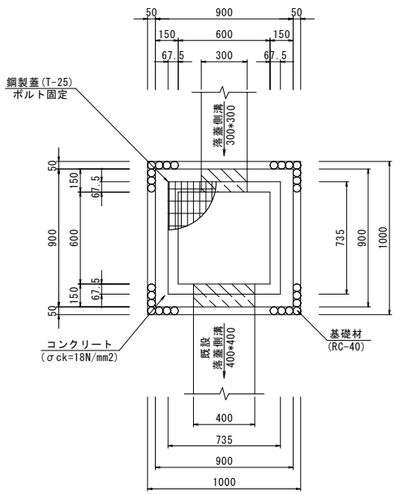

側面図

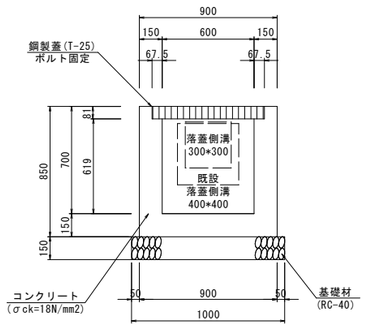

土工図　S=1:30

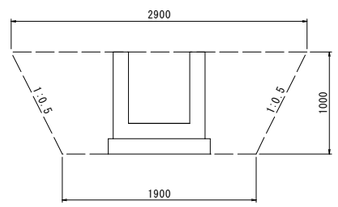

②B1000-L1000-H850　S=1:20
第2号集水桝

平面図

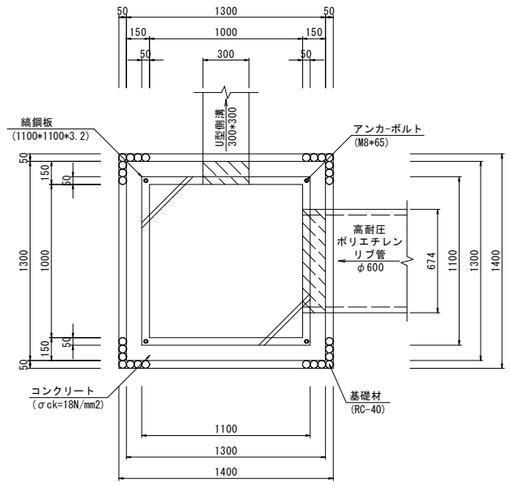

側面図

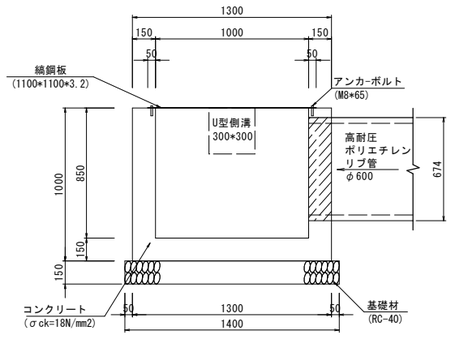

土工図　S=1:30

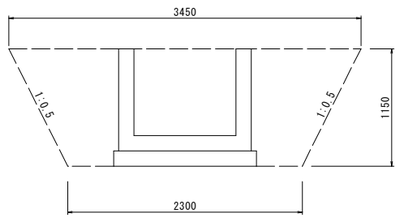

③B500-L500-H500　S=1:20
~~第3号集水桝~~

平面図

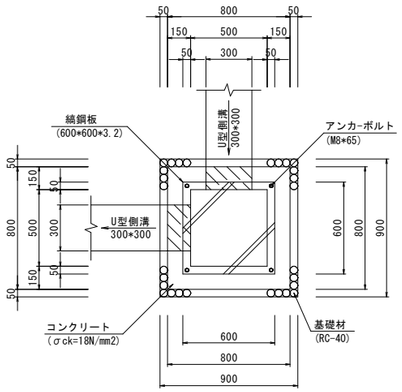

側面図

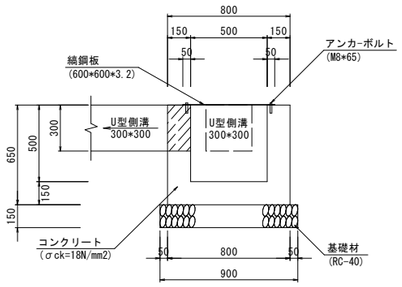

土工図

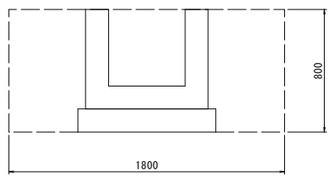

①B600-L600-H700　数量表　　1.0ケ所当り

工種	規格		数量	単位
床　掘	砂質土	1.00*(1.90*1.90+2.90*2.90)*1/2　= 6.01	6.0	m3
埋　戻	最大埋戻幅 1m以上4m未満	6.01-(1.00*1.00*0.15+0.90*0.90*0.85)　= 5.17	5.2	m3
残　土	C=0.9	6.01-5.17/0.9　= 0.27	0.3	m3
基面整正		1.00*1.00　= 1.00	1.0	m2
基礎材	RC-40 t=15cm	1.00*1.00　= 1.00	1.0	m2
コンクリート	σck=18N/mm2	0.90*0.90*0.85-(0.735*0.735*0.081+0.60*0.60*		
		0.619+0.30*0.30*0.15+0.40*0.40*0.15)　= 0.38	0.4	m3
型　枠	小型構造物	(0.90+0.60)*0.85*4-0.30*0.30*2-0.40*0.40*2　= 4.60	4.6	m2
鋼製蓋	T-25 ボルト固定	本体 713*713*75 受枠 735*735*81 総重量 69.2kg/set	1.0	枚

②B1000-L1000-H850　数量表　　1.0ケ所当り

工種	規格		数量	単位
床　掘	砂質土	1.15*(2.30*2.30+3.45*3.45)*1/2　= 9.89	9.9	m3
埋　戻	最大埋戻幅 1m以上4m未満	9.89-(1.40*1.40*0.15+1.30*1.30*1.00)　= 7.91	7.9	m3
残　土	C=0.9	9.89-7.91/0.9　= 1.10	1.1	m3
基面整正		1.40*1.40　= 1.96	2.0	m2
基礎材	RC-40 t=15cm	1.40*1.40　= 1.96	2.0	m2
コンクリート	σck=18N/mm2	1.30*1.30*1.00-(1.00*1.00*0.85+0.30*0.30*0.15+		
		π*0.674^2*1/4*0.15)　= 0.77	0.8	m3
型　枠	小型構造物	(1.30+1.00)*1.00*4-0.30*0.30*2-π*0.674^2*1/4*2　= 8.31	8.3	m2
縞鋼板	アンカーボルト (M8*65)	1100*1100*3.2	1.0	枚

③B500-L500-H500　数量表　　1.0ケ所当り

工種	規格		数量	単位
床　掘	砂質土	1.80*1.80*0.80　= 2.59	2.6	m3
埋　戻	最大埋戻幅 1m未満	2.59-(0.90*0.90*0.15+0.80*0.80*0.65)　= 2.05	2.1	m3
残　土	C=0.9	2.59-2.05/0.9　= 0.31	0.3	m3
基面整正		0.90*0.90　= 0.81	0.8	m2
基礎材	RC-40 t=15cm	0.90*0.90　= 0.81	0.8	m2
コンクリート	σck=18N/mm2	0.80*0.80*0.65-(0.50*0.50*0.50+0.30*0.30*0.15*2)　= 0.26	0.3	m3
型　枠	小型構造物	(0.80+0.50)*0.65*4-0.30*0.30*2*2　= 3.02	3.0	m2
縞鋼板	アンカーボルト (M8*65)	600*600*3.2	1.0	枚

実施設計図　B-1工区

鹿児島県道路公社	
工事名	指宿有料道路(Ⅱ期)線形改良工事(R7-6工区)
~~河川~~ 路線名	主要地方道　指宿鹿児島インター線
工事箇所	南九州 ~~郡~~ 市 知覧 町 ~~村~~ 地内
図面種類	集水桝工（その2）
縮　尺	図示
図面番号	全 19 葉 第 12 号

第1号縦排水工　その1
（NO.7+14.0：左）

平面図　S=1:100

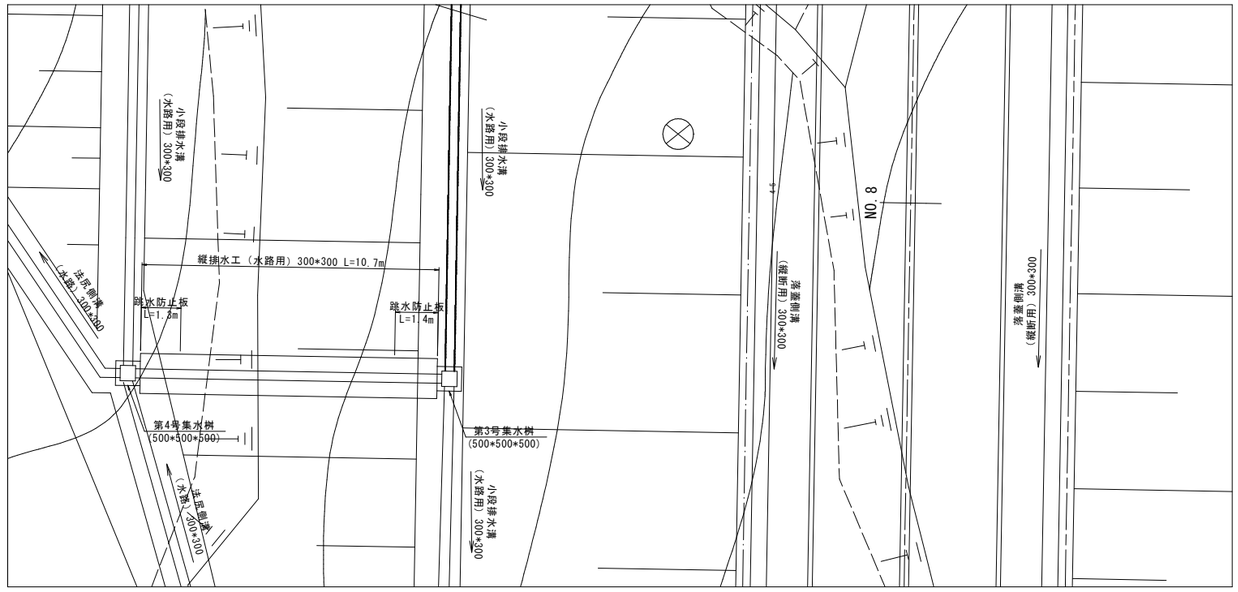

断面図　S=1:100

NO.7+14.0
GH=387.82
FH=393.510

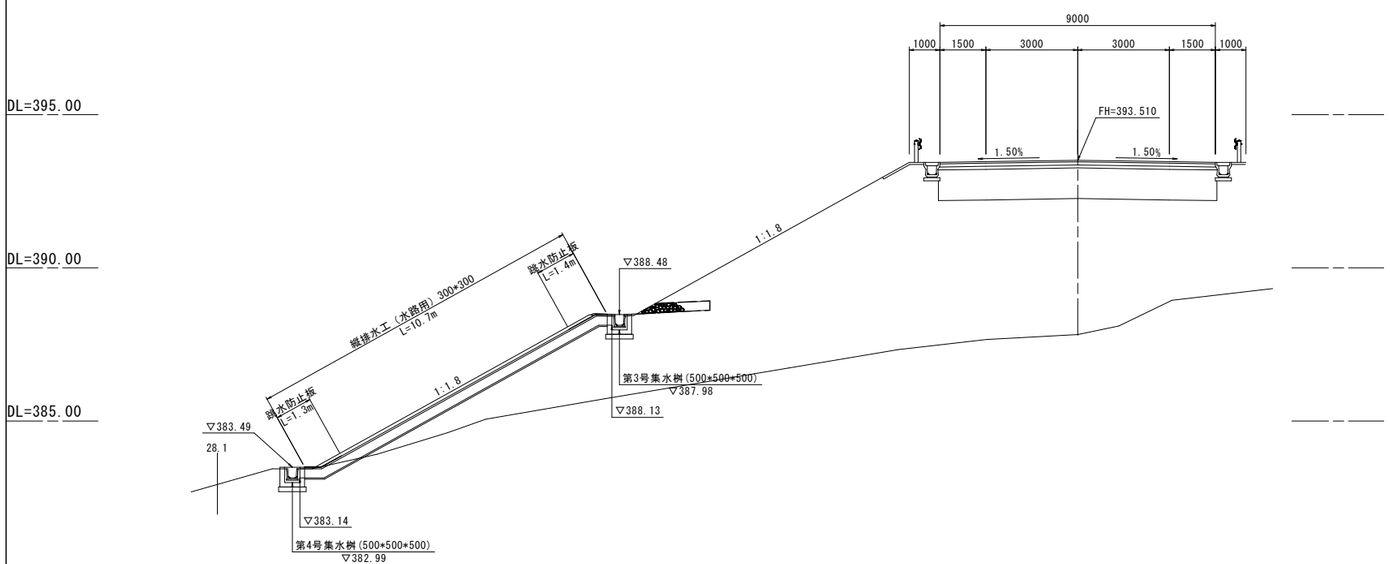

縦排水工　S=1:20
（盛土法面部）

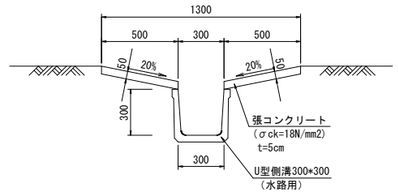

数量表　10.0m当り

工　種	規　格	計　算　式	数　量	単位
側溝	水路用 300*300		10.00	m
張コンクリート	σck=18N/mm2	0.500*0.050*2*10.000	0.50	m3
型枠		0.050*2*10.000	1.00	m2

跳水防止板　S=1:20
（縦排水箇所）

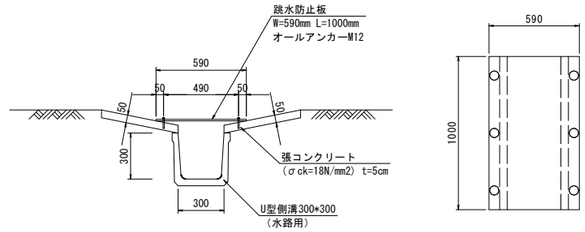

数量表　1.0m当り

工　種	規　格	計　算　式	数　量	単位
跳水防止板	W=590mm L=1000mm		1.00	m
オールアンカー	M12		6.00	本

1号縦排水工数量総括

縦排水工（水路用）300*300	L=10.7	10.7m
跳水防止板	L=1.4+1.3	2.7m
第3号集水桝	500*500*500	1.0ヶ所
第4号集水桝	500*500*500	1.0ヶ所

実施設計図　B-1工区

鹿児島県道路公社	
工事名	指宿有料道路(Ⅱ期)線形改良工事(R7-6工区)
~~河川~~ 路線 名	主要地方道　指宿鹿児島インター線
工事箇所	南九州 ~~郡~~ 市 知覧 町 ~~村~~ 地内
図面種類	第1号縦排水工　その1
縮　尺	図示
図面番号	全 19 葉 第 13 号

集水桝工（その3）

④B500-L500-H500　S=1:20
第4号集水桝

⑤B500-L500-H500　S=1:20
第5号集水桝，第7号集水桝
第3号集水桝

⑥B500-L500-H500　S=1:20
第 6号集水桝，第19号集水桝
第29号集水桝，第30号集水桝
第31号集水桝，第32号集水桝
第33号集水桝，第34号集水桝

平面図

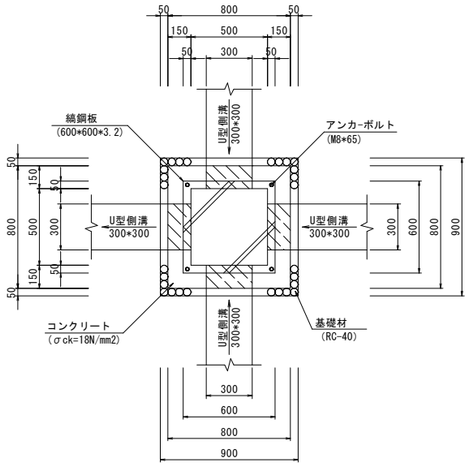

平面図

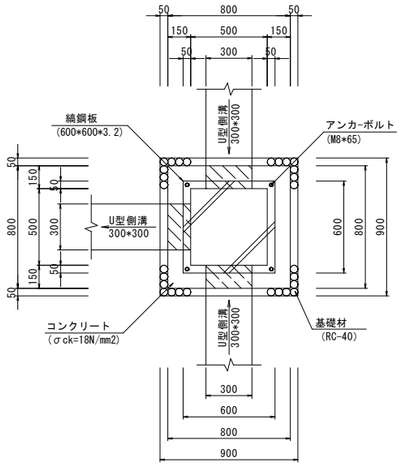

平面図

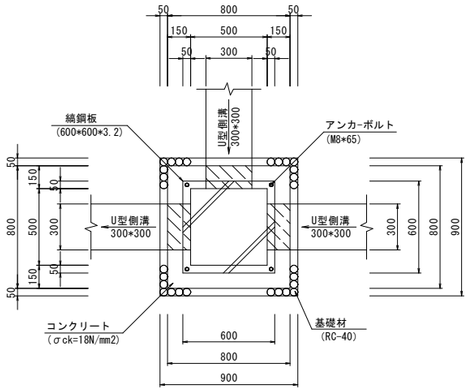

側面図

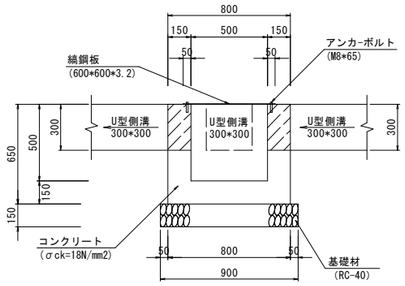

側面図

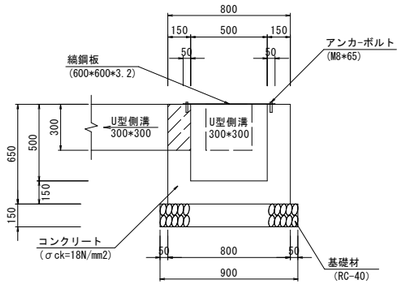

側面図

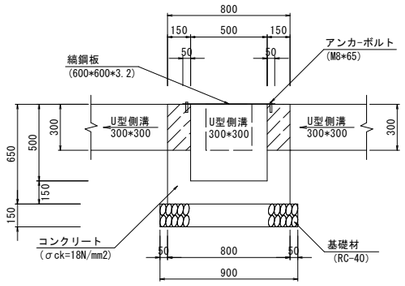

土工図

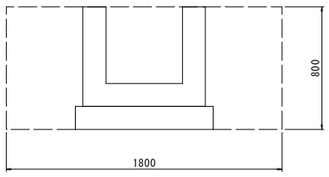

土工図

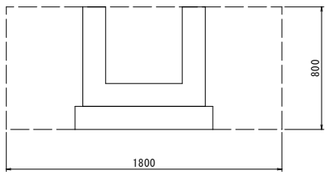

土工図

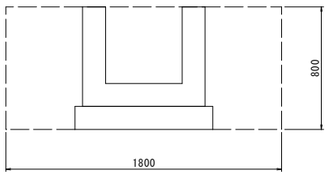

④B500-L500-H500　数量表　　1.0ケ所当り

工種	規格		数量	単位
床　掘	砂質土	1.80*1.80*0.80 = 2.59	2.6	m3
埋　戻	最大埋戻幅 1m未満	2.59-(0.90*0.90*0.15+0.80*0.80*0.65) = 2.05	2.1	m3
残　土	C=0.9	2.59-2.05/0.9 = 0.31	0.3	m3
基面整正		0.90*0.90 = 0.81	0.8	m2
基礎材	RC-40 t=15cm	0.90*0.90 = 0.81	0.8	m2
コンクリート	σck=18N/mm2	0.80*0.80*0.65-(0.50*0.50*0.50+0.30*0.30*0.15*4) = 0.24	0.2	m3
型　枠	小型構造物	(0.80+0.50)*0.65*4-0.30*0.30*2*4 = 2.66	2.7	m2
縞鋼板	アンカーボルト (M8*65)	600*600*3.2	1.0	枚

⑤B500-L500-H500　数量表　　1.0ケ所当り

工種	規格		数量	単位
床　掘	砂質土	1.80*1.80*0.80 = 2.59	2.6	m3
埋　戻	最大埋戻幅 1m未満	2.59-(0.90*0.90*0.15+0.80*0.80*0.65) = 2.05	2.1	m3
残　土	C=0.9	2.59-2.05/0.9 = 0.31	0.3	m3
基面整正		0.90*0.90 = 0.81	0.8	m2
基礎材	RC-40 t=15cm	0.90*0.90 = 0.81	0.8	m2
コンクリート	σck=18N/mm2	0.80*0.80*0.65-(0.50*0.50*0.50+0.30*0.30*0.15*3) = 0.25	0.3	m3
型　枠	小型構造物	(0.80+0.50)*0.65*4-0.30*0.30*2*3 = 2.84	2.8	m2
縞鋼板	アンカーボルト (M8*65)	600*600*3.2	1.0	枚

⑥B500-L500-H500　数量表　　1.0ケ所当り

工種	規格		数量	単位
床　掘	砂質土	1.80*1.80*0.80 = 2.59	2.6	m3
埋　戻	最大埋戻幅 1m未満	2.59-(0.90*0.90*0.15+0.80*0.80*0.65) = 2.05	2.1	m3
残　土	C=0.9	2.59-2.05/0.9 = 0.31	0.3	m3
基面整正		0.90*0.90 = 0.81	0.8	m2
基礎材	RC-40 t=15cm	0.90*0.90 = 0.81	0.8	m2
コンクリート	σck=18N/mm2	0.80*0.80*0.65-(0.50*0.50*0.50+0.30*0.30*0.15*3) = 0.25	0.3	m3
型　枠	小型構造物	(0.80+0.50)*0.65*4-0.30*0.30*2*3 = 2.84	2.8	m2
縞鋼板	アンカーボルト (M8*65)	600*600*3.2	1.0	枚

実施設計図　B-1工区

鹿児島県道路公社	
工事名	指宿有料道路(Ⅱ期)線形改良工事(R7-6工区)
~~河川~~ 路線名	主要地方道　指宿鹿児島インター線
工事箇所	南九州 ~~郡~~ 市　知覧 町 ~~村~~　地内
図面種類	集水桝工（その3）
縮　尺	図示
図面番号	全　19　葉 第　14　号

第1号横断暗渠工　その1
(NO.5+17.6～NO.6+16.3)

平面図 S=1:200

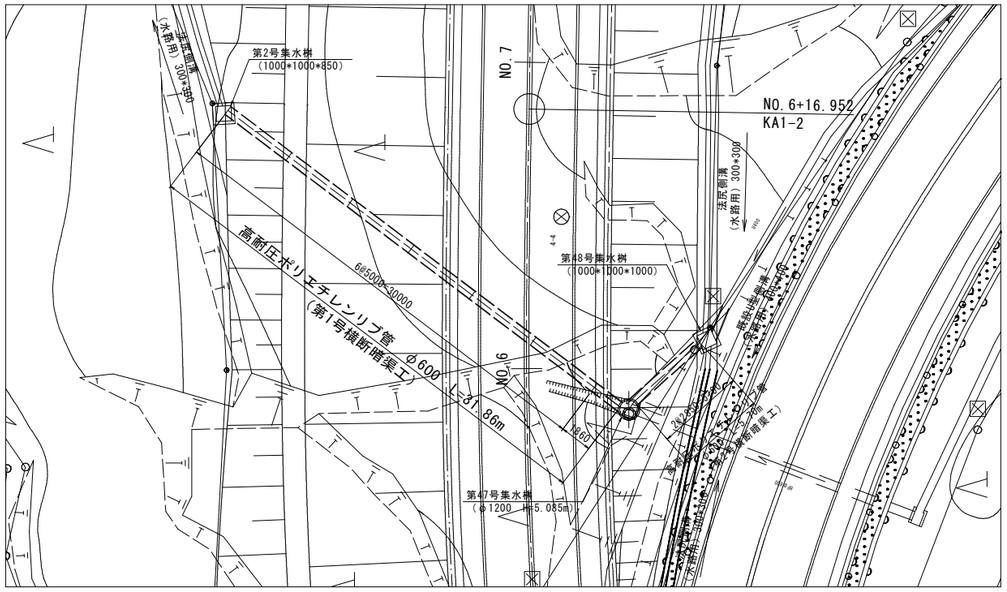

高耐圧ポリエチレンリブ管(直管)詳細図 S=1:10

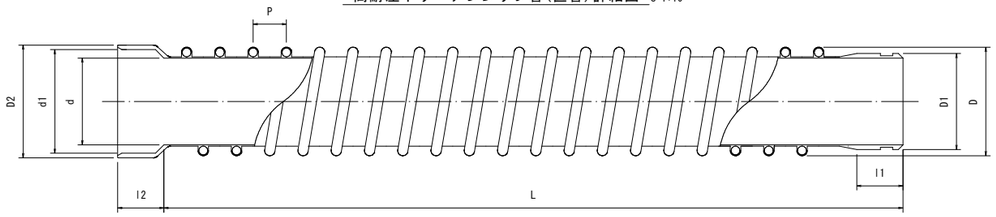

高耐圧ポリエチレンリブ管(継手部)詳細図 S=1:10

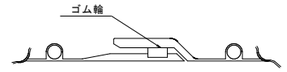

規格寸法及びその許容差　(単位：mm)

呼び径	内径		有効長		差口部				受口部				参考値		
					外径		長さ		内径		長さ		ピッチ	外径	受口外径
	d	許容差	L	許容差	D1	許容差	l1	許容差	d1	許容差	l2	許容差	P	D	D2
600	600	±5.0	5000	+50,-25	640	±5.0	190	+0,-5	666	±5.0	190	+5,-0	72	674	706

高耐圧ポリエチレンリブ管 土工断面図 S=1:30

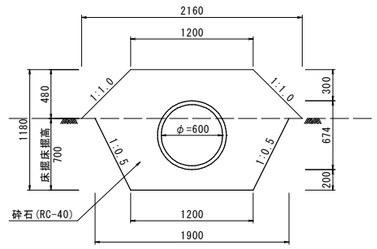

断面図 S=1:100

NO.6+2.11
GH=386.58

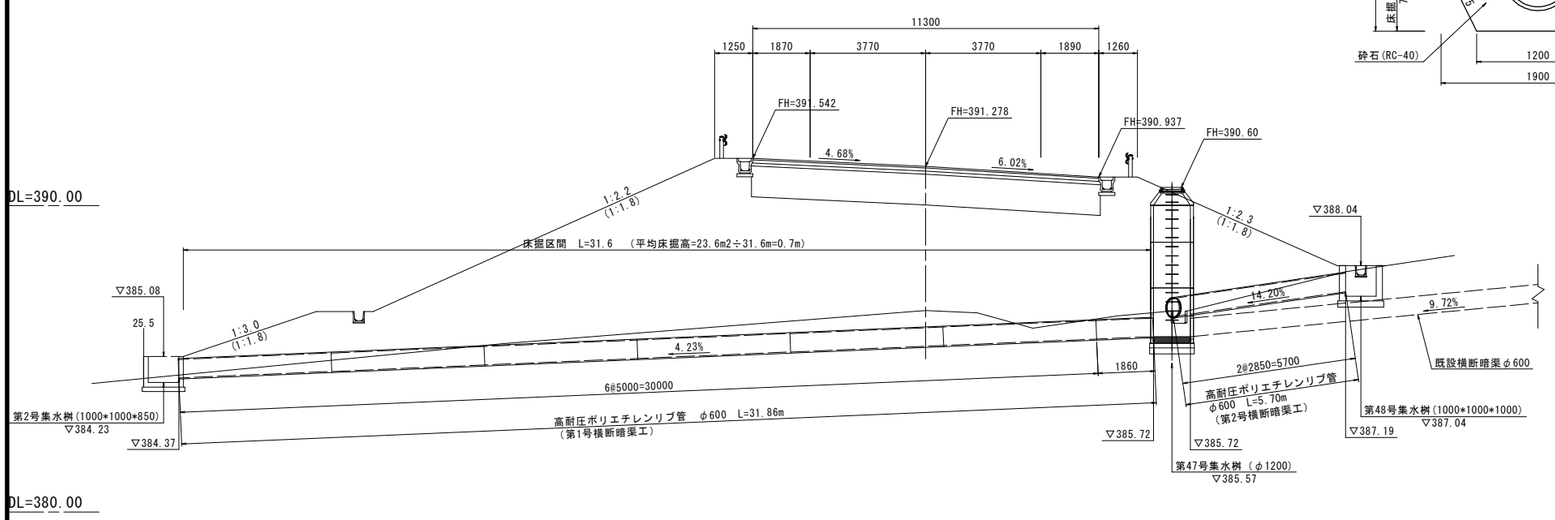

1号横断暗渠工数量総括

名称	規格	算定式	数量	単位
高耐圧ポリエチレンリブ管 φ600	直管	L=1.86m * 1本	1.86	m
	直管	L=5.00m * 6本	30.00	m
		合計	31.86	m
第2号集水桝		1000*1000*850	1.00	ヶ所
第47号集水桝		φ1200 H=5085	1.00	ヶ所
(作業土工)				
床掘	砂質土	(1.90+1.20)*0.70*1/2*31.6	34.3	m3
埋戻	砕石(RC-40)	((1.90+1.20)*0.70*1/2+(1.20+2.16)*0.48*1/2-π*0.674^2*1/4)*31.6	48.5	m3
残土	土砂	34.3/0.9	38.1	m2

実施設計図　B-1工区

鹿児島県道路公社	
工事名	指宿有料道路(Ⅱ期)線形改良工事(R7-6工区)
~~河川~~ 路線 名	主要地方道　指宿鹿児島インター線
工事箇所	南九州 ~~都~~ 市　知覧 町 ~~村~~　地内
図面種類	第1号横断暗渠工　その1
縮尺	図示
図面番号	全 19 葉 第 15 号

第1号横断暗渠工　その2
(NO.5+17.6～NO.6+16.3)

第47号集水桝　S=1:30
φ1200

マンホール構造図

平面図

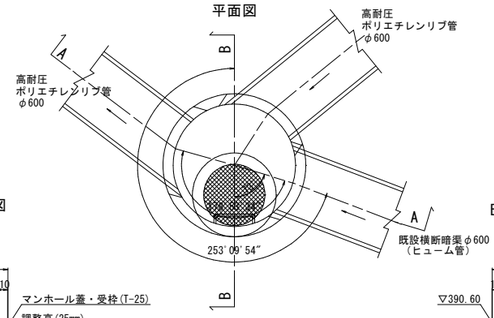

A-A 断面図

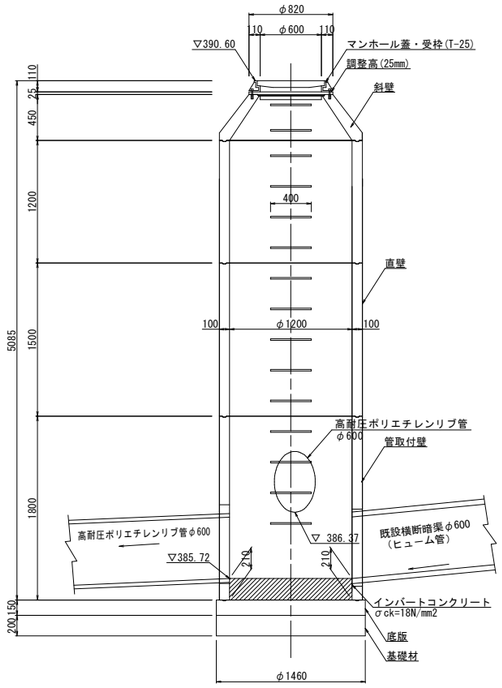

B-B 断面図

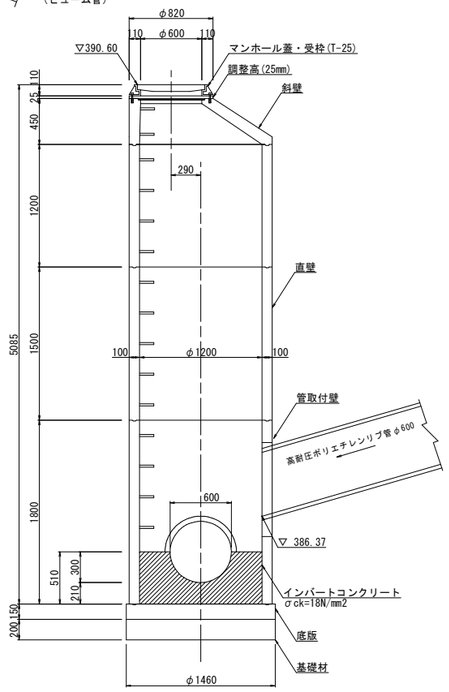

土工図

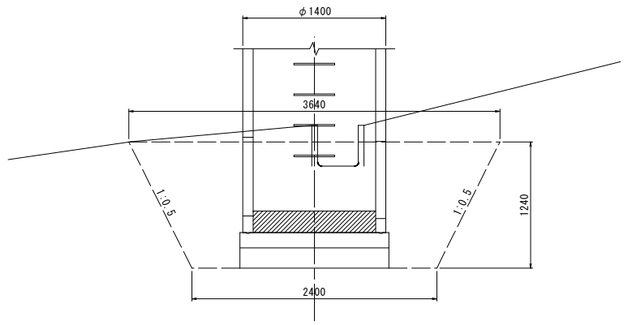

第47号集水桝 数量表　　1ヶ所当り

種　別	摘　要	計　算　式	数　量	単位
マンホール鉄蓋/受枠	φ 600	H=110mm　= 1.00	1.00	個
調整高		H=25mm　=25.00	25.00	mm
斜　壁(Ⅰ種)	φ 600/1200	H=450mm　= 1.00	1.00	基
直　壁(Ⅰ種)	φ1200	H=1200mm　= 1.00	1.00	基
	φ1200	H=1500mm　= 1.00	1.00	基
管取付壁(Ⅱ種)	φ1200	H=1800mm　= 1.00	1.00	基
底　版(Ⅱ種)		= 1.00	1.00	基
インバートコンクリート	σck=18N/mm2	1.20*1.20*π*1/4*0.510-0.60*0.60*π*1/4*1/2*1.20　= 0.41	0.4	m3
同上型枠	円形型枠	0.60*π*1/2*1.20　= 1.13	1.1	m2
基礎材	t=200mm	1.46*1.46*π*1/4*0.20　= 0.33	0.3	m3
床　掘	砂質土	1/3*π*1.24*((2.40*1/2)^2+2.40*1/2*3.64*1/2+(3.64*1/2)^2)　= 9.00	9.0	m3
埋　戻	最大埋戻幅 1m以上4m未満	9.00-(π*1.46*1/4*(0.20+0.15)+π*1.40*1/4*(1.24-0.20-0.15))= 7.62	7.6	m3
残　土	C=0.9	9.00-7.62/0.9　= 0.53	0.5	m3
基面整正		π*1.46*1/4　= 1.15	1.2	m2

※ 足掛金具は製品代に含まれます。

実 施 設 計 図　　B-1工区

鹿児島県道路公社	
工事名	指宿有料道路(Ⅱ期)線形改良工事(R7-6工区)
~~河川~~ 路線名	主要地方道　指宿鹿児島インター線
工事箇所	南九州 ~~郡~~ 市 知覧 町 ~~村~~ 地内
図面種類	第1号横断暗渠工　その2
縮　尺	図示
図面番号	全 19 葉 第 16 号

第2号横断暗渠工　その1
(NO.5+18.0～NO.6+1.6)

平面図 S=1:200

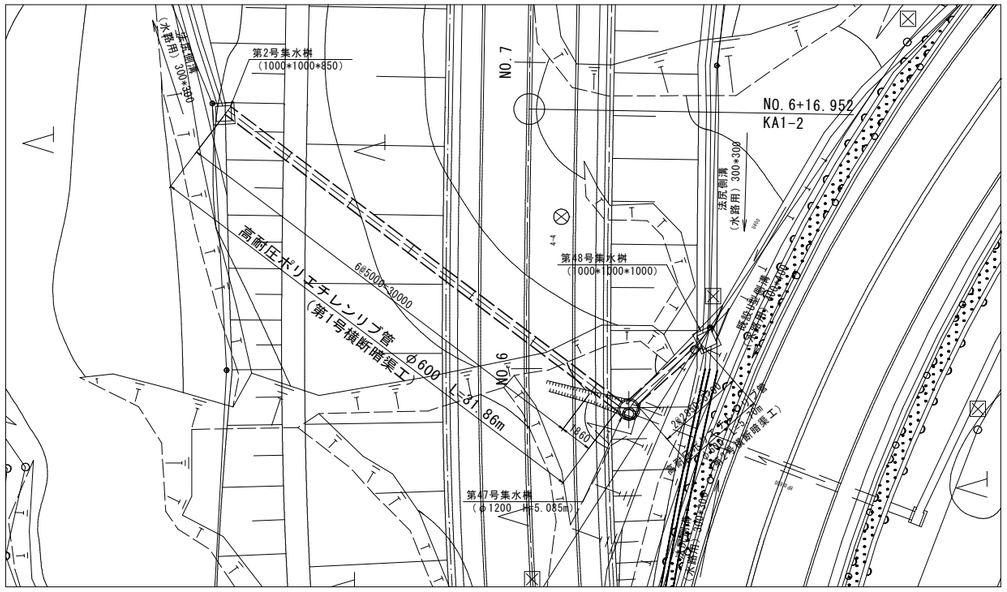

高耐圧ポリエチレンリブ管(直管)詳細図 S=1:10

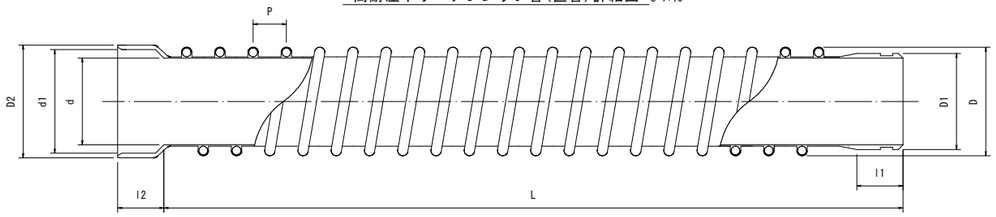

高耐圧ポリエチレンリブ管(継手部)詳細図 S=1:10

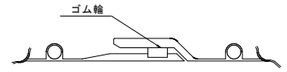

規格寸法及びその許容差　(単位：mm)

呼び径	内径		有効長		差口部				受口部				参考値		
					外径		長さ		内径		長さ		ピッチ	外径	受口外径
	d	許容差	L	許容差	D1	許容差	l1	許容差	d1	許容差	l2	許容差	P	D	D2
600	600	±5.0	5000	+50,-25	640	±5.0	190	+0,-5	666	±5.0	190	+5,-0	72	674	706

高耐圧ポリエチレンリブ管 S=1:30
土工断面図

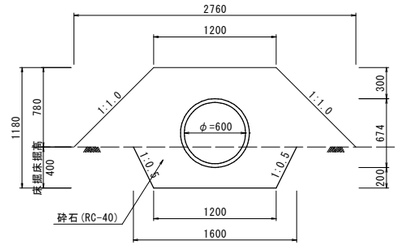

断面図 S=1:100

NO.6+2.11
GH=386.58
FH=391.278

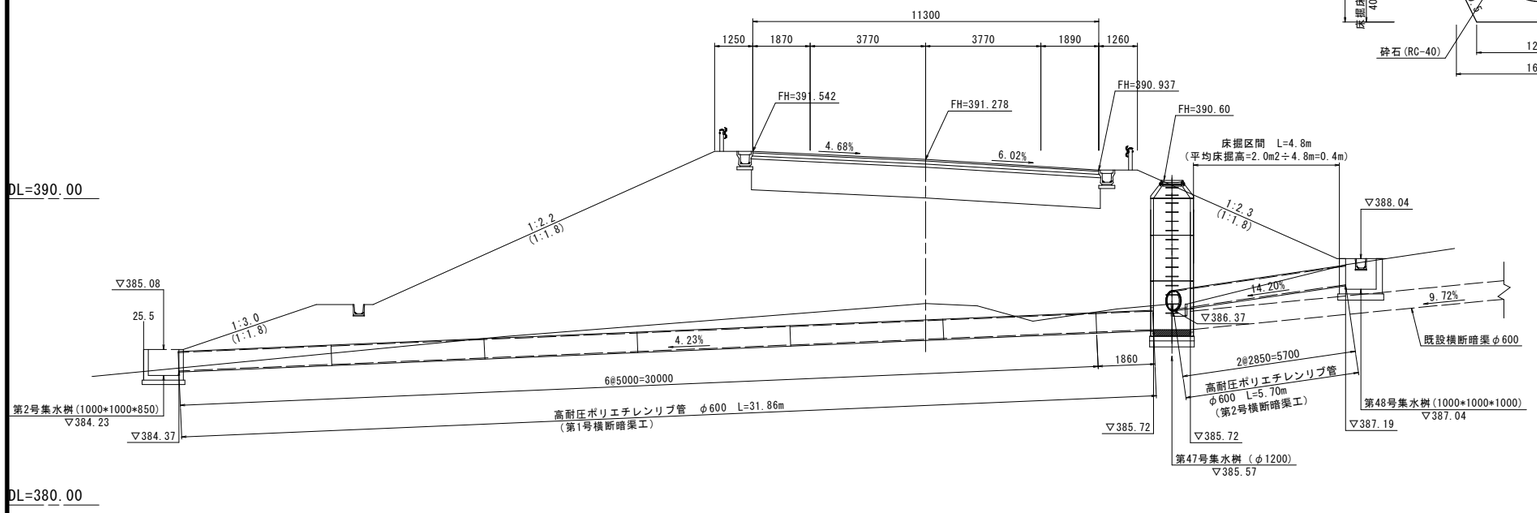

2号横断暗渠工数量総括

名称	規格	算定式	数量	単位
高耐圧ポリエチレンリブ管 φ600	直管	L=2.85m * 2本	5.70	m
第48号集水桝		1000*1000*1000	1.00	ヶ所
(作業土工)				
床掘	砂質土	(1.60+1.20)*0.40*1/2*4.8	2.7	m3
埋戻	砕石(RC-40)	((1.60+1.20)*0.40*1/2+(1.20+2.76)*0.78*1/2-π*0.674^2*1/4)*4.8	8.4	m3
残土	土砂	2.7/0.9	3.0	m2

実施設計図　B-1工区

鹿児島県道路公社	
工事名	指宿有料道路(Ⅱ期)線形改良工事(R7-6工区)
~~河川~~ 路線 名	主要地方道　指宿鹿児島インター線
工事箇所	南九州 ~~郡~~ 市 知覧 町 ~~村~~ 地内
図面種類	第2号横断暗渠工　その1
縮尺	図示
図面番号	全 19 葉 第 17 号

第2号横断暗渠工　その2
（NO.5+18.0～NO.6+1.6）

第48号集水桝　S=1:20
B1000-L1000-H1000

平面図

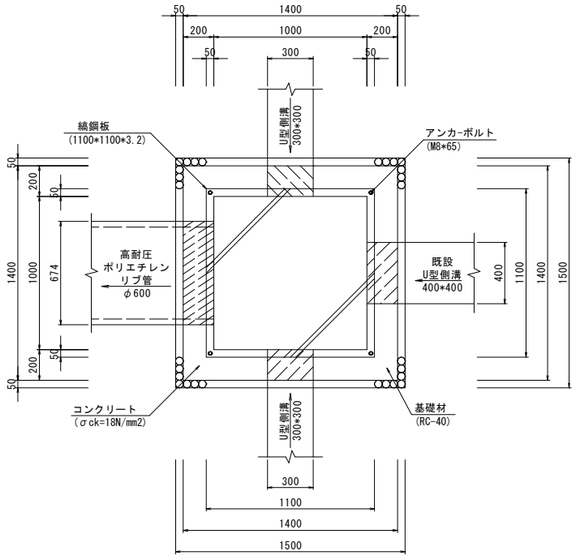

第48号集水桝　数量表　　1.0ケ所当り

工種	規格			数量	単位
床　掘	砂質土	1.35*(2.40*2.40+3.75*3.75)*1/2	=13.38	13.4	m3
埋　戻	最大埋戻幅 1m以上4m未満	13.38-(1.50*1.50*0.20+1.40*1.40*1.15)	=10.68	10.7	m3
残　土	C=0.9	13.38-10.68/0.9	= 1.51	1.5	m3
基面整正		1.50*1.50	= 2.25	2.3	m2
基礎材	RC-40 t=20cm	1.50*1.50	= 2.25	2.3	m2
コンクリート	σck=18N/mm2	1.40*1.40*1.15-(1.00*1.00*1.00+0.30*0.30*0.20*2+			
		0.40*0.40*0.20+π*0.674^2*1/4*0.20)	= 1.11	1.1	m3
型　枠	小型構造物	(1.40+1.00)*1.15*4-0.30*0.30*2*2-0.40*0.40*2-			
		π*0.674^2*1/4*3.14*2	= 9.65	9.7	m2
縞鋼板	アンカーボルト (M8*65)	1100*1100*3.2		1.0	枚

側面図

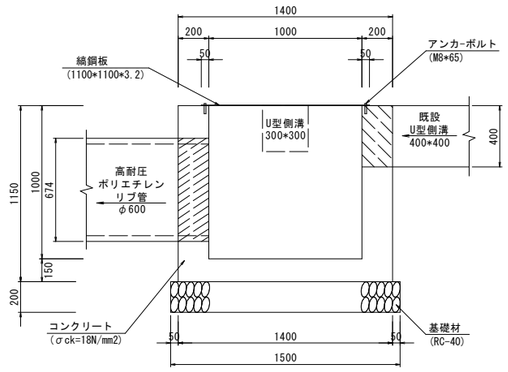

土工図　S=1:30

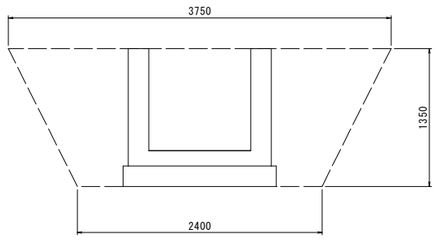

実施設計図　B-1工区

鹿児島県道路公社	
工事名	指宿有料道路(Ⅱ期)線形改良工事(R7-6工区)
~~河川~~ 路線 名	主要地方道　指宿鹿児島インター線
工事箇所	南九州 ~~郡~~ 市 知覧 町 ~~村~~ 地内
図面種類	第2号横断暗渠工　その2
縮　尺	図示
図面番号	全 19 葉 第 18 号

支障物件・取壊し工平面図 S=1:1,000

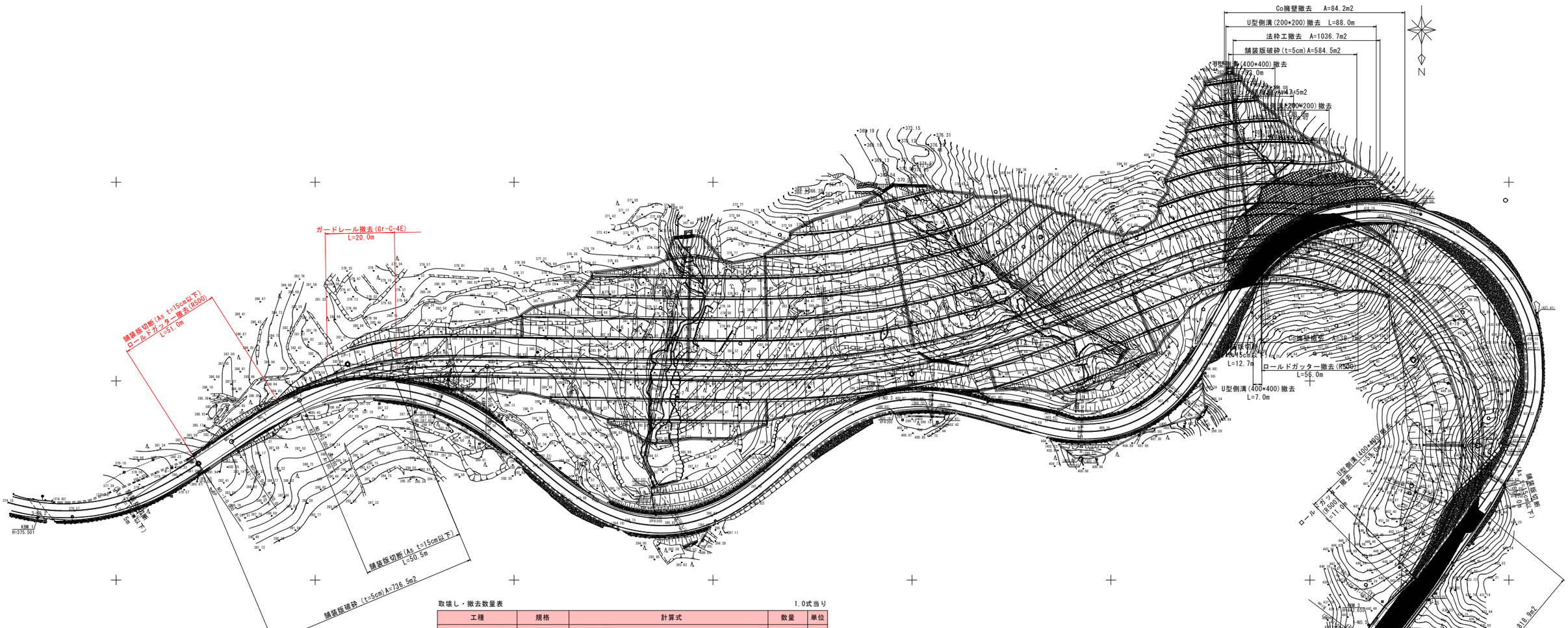

取壊し・撤去数量表　　1.0式当り

工種	規格	計算式		数量	単位
ロールドガッター撤去	R500	51.0*0.09	= 4.59	4.6	m3
舗装版破砕	As t=5cm	51.0*0.5	= 25.50	25.5	m2
舗装版切断	As t=15cm以下	51.0	= 51.00	51.0	m
As殻処理		25.5*0.05	= 1.28	1.3	m3
Co殻処理	無筋構造物		= 4.59	4.6	m3
ガードレール撤去	Gr-C-4E	20.0*16.0	= 320.00	320.0	kg

ロールドガッター撤去 S=1:20
R500

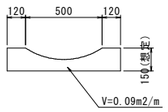

U型側溝 S=1:20
(水路用)400*400

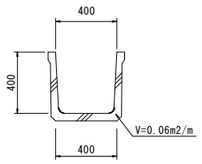

U型側溝 S=1:20
(水路用) 200*200

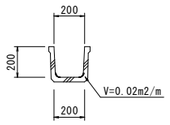

取壊し・撤去数量表　　1.0式当り

工種	規格	計算式		数量	単位
ロールドガッター撤去	R500	(51.00+56.00+56.00+11.00)*0.09	= 15.66	15.7	m3
U型側溝撤去	200*200	(88.00+38.00)*0.02	= 2.52	2.5	m3
	400*400	(52.00+7.00+53.00)*0.06	= 6.72	6.7	m3
法枠工撤去		1036.70*0.20	= 207.34	207.3	m3
ブロック積擁壁撤去		47.50*0.35	= 16.63	16.6	m3
Co擁壁撤去		(84.2+38.7)*0.15	= 18.44	18.4	m3
舗装版破砕	As t=5cm	736.50+584.50+818.90	=2139.90	2139.9	m2
舗装版切断	As t=15cm以下	7.50+50.50+12.70+23.30+12.00+11.00	= 117.00	117.0	m
As殻処理		2139.90*0.05	= 107.00	107.0	m3
Co殻処理	鉄筋構造物	15.66+2.52+6.72+207.34	= 232.24	232.2	m3
	無筋構造物	16.63+18.44	= 35.07	35.1	m3

3-NO.1

実施設計図

鹿児島県道路公社	
工事名	指宿有料道路(Ⅱ期)線形改良工事(R7-6工区)
~~河川~~ 路線名	主要地方道　指宿鹿児島インター線
工事箇所	南九州 ~~郡~~ 市 知覧 町 ~~村~~ 地内
図面種類	支障物件・取壊し工平面図
縮尺	1:1,000
図面番号	全 19 葉 第 19 号